Dane aktualne na dzień: 27-11-2026 12:07

Link do produktu: https://utih.pl/kolo-lancuchowe-stalowe-hart-z-14-1-fi-30-rozrzutnik-2219250030-warynski-p-37030.html



Koło łańcuchowe stalowe hart. Z-14 1 fi-30 Rozrzutnik 2219250030 WARYŃSKI

Cena	**136,40 zł**
Dostępność	**Niedostępny**
Czas wysyłki	**24 godziny**
Numer katalogowy	**W-2219100080**
Kod producenta	**W-2219100080**
Kod EAN	**5902287128451**
Numer katalogowy oryginału	**W-2219100080**
Waga produktu z opakowaniem jednostkowym	**1.6**
Numer katalogowy części	**W-2219100080**
EAN (GTIN)	**5902287128451**

Opis produktu

Koło łańcuchowe stalowe hartowane Z-14 1" fi-30 Rozrzutnik 2219250030 WARYŃSKI [W-2219100080]





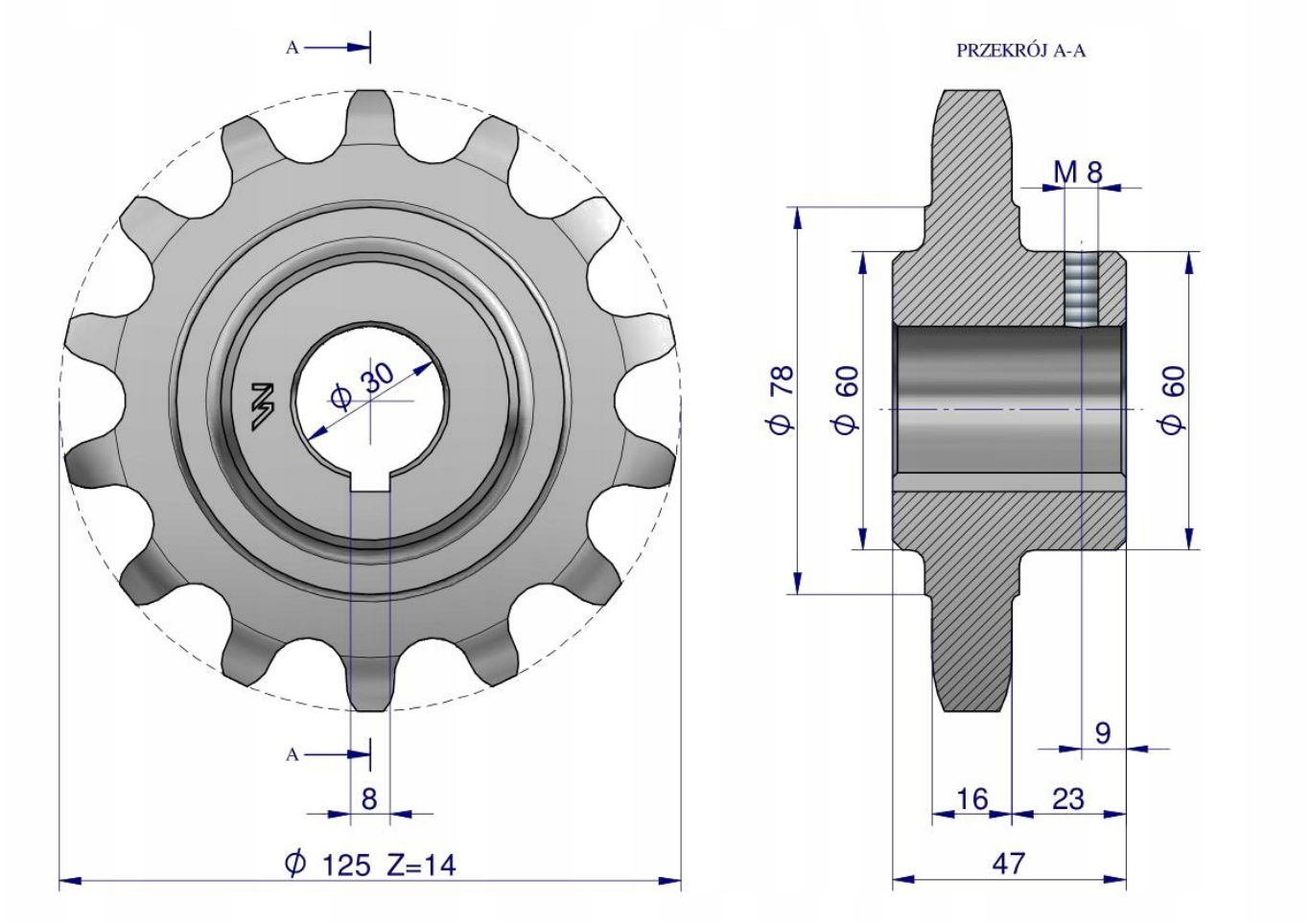

'Koło łańcuchowe stalowe hartowane Z-14 1" Q30 Rozrzutnik 2219250030 WARYŃSKI.

Zwiększona odporność na ścieranie.

Hartowanie indukcyjne zębów sprawia, że koła mają dłuższą żywotność, są mniej odporne na ścieranie.

Proces ten odbywa się pod specjalnym nadzorem, dzięki czemu zapewnione są idealne paramenty pieca oraz cieczy chłodzącej.

Wydłużona żywotność.

To zasługa dokładności wykonania uzębienia, podziałki oraz średnicy podziałowej, dzięki temu łańcuch współpracuje z kołem bez niepotrzebnych oporów.

Zapobiega to ścieraniu się rolek oraz rozciąganiu i uszkadzaniu się łańcuchów.

Zwiększona odporność na pękanie.

Wszystkie koła wykonane zostały z odpowiednio dobranego jednolitego materiału nie są łączone z piastą za pomocą spawów

Wykonanie z jednolitej bryły oraz miękki nieutwardzony rdzeń dodatkowo chronią przed pękaniem koła.

Idealna współpraca z łańcuchami Waryński.

Dokładne i powtarzalne odległości pomiędzy zębami powodują, że łańcuch idealnie układa się na kole, tym samym nie uszkadzając łańcucha.

Pamiętaj, aby stosować łańcuchy pewnych i sprawdzonych producentów


Origin
WARYŃSKI