Dane aktualne na dzień: 27-11-2026 11:28

Link do produktu: https://utih.pl/kolo-lancuchowe-hart-z-11-34-fi25-bizon-warynski-p-32288.html



Koło łańcuchowe hart. Z-11 3/4 fi25 Bizon WARYŃSKI

Cena	**96,90 zł**
Czas wysyłki	**24 godziny**
Numer katalogowy	**W-5056030140**
Kod producenta	**W-5056030140**
Kod EAN	**5902287121094**
Numery katalogowe zamienników	**W-5056030140**
Waga produktu z opakowaniem jednostkowym	**0.35**
Numer katalogowy części	**5056030140**
EAN (GTIN)	**5902287121094**

Opis produktu

Koło łańcuchowe stalowe hartowane Z-11 3/4 fi-25 zastosowanie Bizon WARYŃSKI





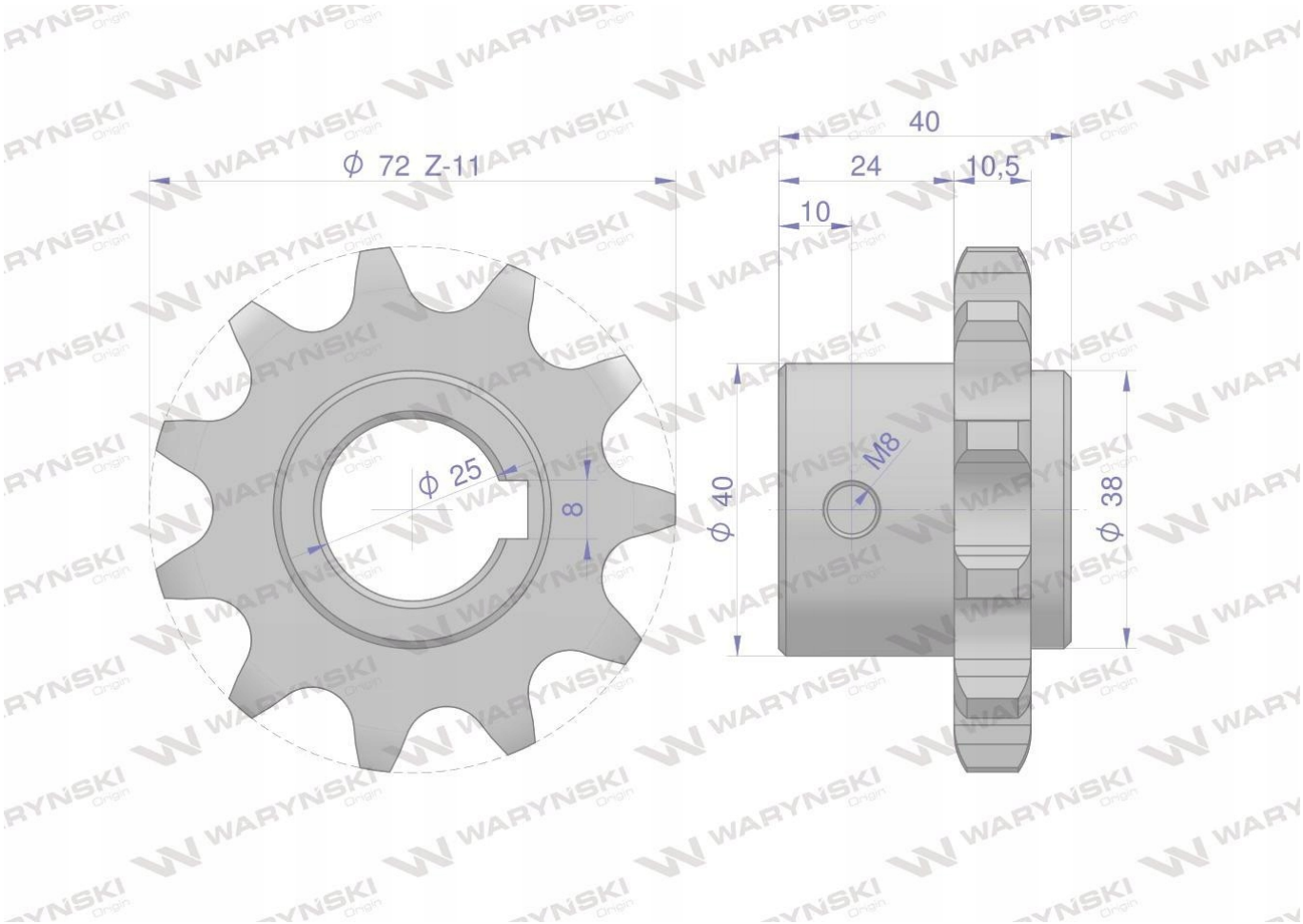

'Koło łańcuchowe stalowe hartowane Z-11 3/4 12B-1 fi-25 zastosowanie Bizon WARYŃSKI

Zwiększona odporność na ścieranie.

Hartowanie indukcyjne zębów sprawia, że koła mają dłuższą żywotność, są mniej podatne na ścieranie.

Proces ten odbywa się pod specjalnym nadzorem, dzięki czemu zapewnione są idealne paramenty pieca oraz cieczy chłodzącej.

Wydłużona żywotność.

To zasługa dokładności wykonania uzębienia, podziałki oraz średnicy podziałowej, dzięki temu łańcuch współpracuje z kołem bez niepotrzebnych oporów.

Zapobiega to rozciąganiu i uszkadzaniu się łańcuchów.

Zwiększona odporność pękanie.

Wszystkie koła wykonane zostały z odpowiednio dobranego jednolitego materiału nie sa łączone z piastą za pomocą spawów

Wykonanie z jednolitej bryły oraz miękki nieutwardzony rdzeń dodatkowo chronią przed pękaniem koła.

Idealna współpraca z łańcuchami Waryński.

Dokładne i powtarzalne odległości pomiędzy zębami powodują, że łańcuch idealnie układa się na kole, tym samym nie uszkadzając łańcucha.

Pamiętaj, aby stosować łańcuchy pewnych i sprawdzonych producentów


Origin
WARYŃSKI