Dane aktualne na dzień: 26-11-2026 14:02

Link do produktu: https://utih.pl/kolo-4-biegu-z-1733-mf3-oryginal-ursus-180415m1-p-37723.html



Koło 4-biegu Z-17/33 MF3 ORYGINAŁ URSUS 180415M1

Cena	**160,20 zł**
Czas wysyłki	**24 godziny**
Numer katalogowy	**180415M1U**
Kod producenta	**180415M1U**
Kod EAN	**5902287148282**
Waga produktu z opakowaniem jednostkowym	**1.3**
Numer katalogowy części	**180415M1U**
EAN (GTIN)	**5902287148282**

Opis produktu

Koło 4-biegu Z-17/33 MF3 ORYGINAŁ URSUS [180415M1U]





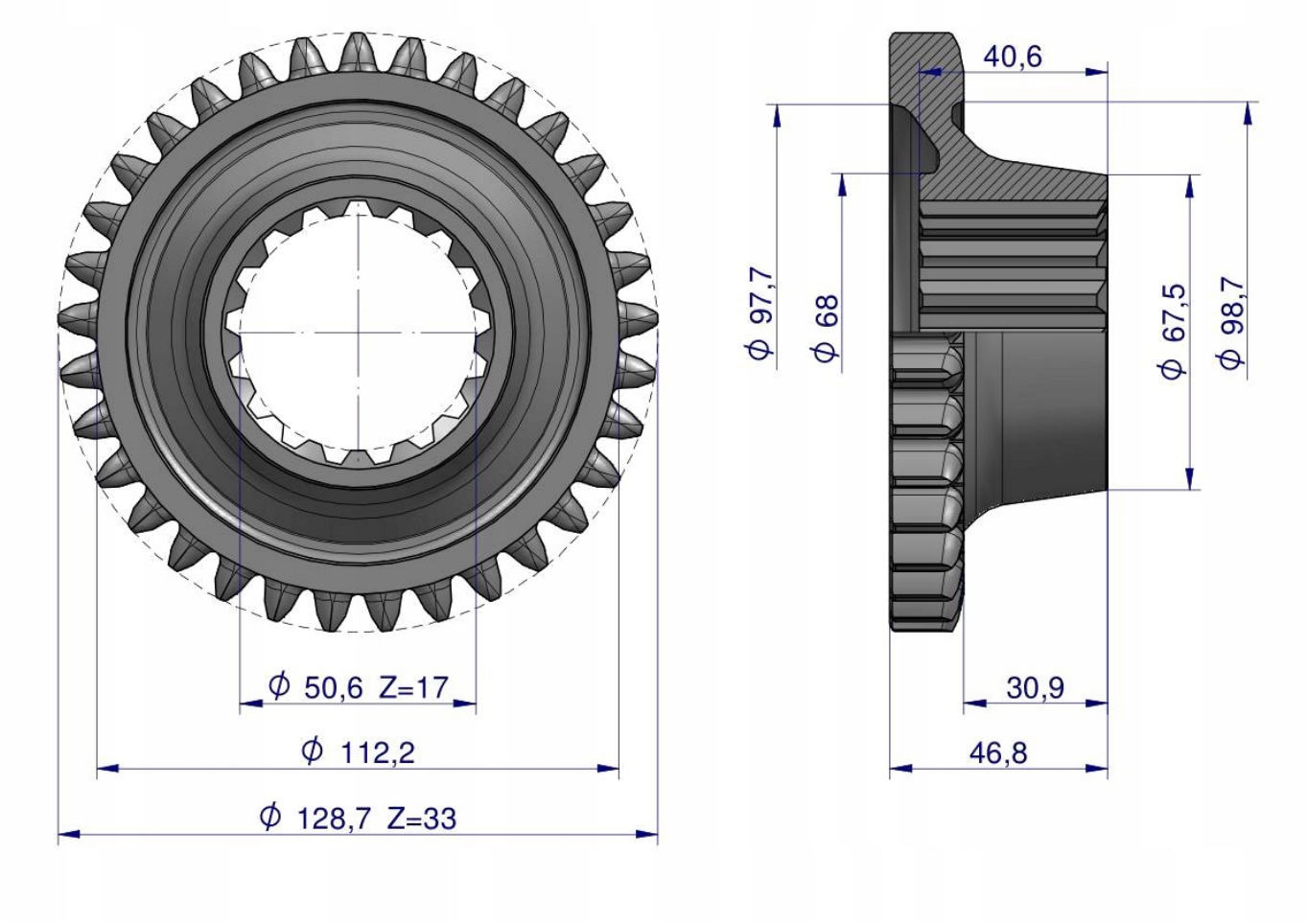

Pasuje do:

MASSEY FERGUSON:

133; 135; 135V; 140; 145; 145S; 145V; 148; 152; 152F; 152S; 152V; 155; 158; 165; 168; 185; 188; 230; 235; 240; 243; 250; 253; 350; 355; 360; 362; 365; 375; 375E; 390E; 4225; 4225HV; 4235; 4235HV; 4240; 4245; 4245HV; 4255; 4255HV; 4325HV; 4335; 4335HV; 4345; 4345HV; 4355; 4355HV; 550; 565; 575; 590

Kombajn: 240; 565

KoparkaTerex 865

URSUS