Dane aktualne na dzień: 26-11-2026 08:15

Link do produktu: https://utih.pl/kolek-sprezysty-8x40-10-sztuk-teger-p-40141.html



Kołek sprężysty 8x40 10 sztuk TEGER

Cena	**6,25 zł**
Czas wysyłki	**24 godziny**
Numer katalogowy	**T-KO-8X40**
Kod producenta	**T-KO-8X40**
Kod EAN	**5902287253696**
Marka	**Teger**
Kod producenta	**T-KO-8X40**
EAN (GTIN)	**5902287253696**

Opis produktu

Kołek sprężysty 8x40 TEGER, (sprzedawane po 10) [T-KO-8X40]



Zestaw kołków sprężystych 8x40 TEGER

Kołki sprężyste z fazą / ścięciem obustronnym TEGER to elementy łączące stosowane do zabezpieczania połączeń mechanicznych w otworach przelotowych. Zapewniają trwałe i odporne na wibracje osadzenie. Obustronne ścięcie ułatwia montaż i demontaż, jednocześnie minimalizując ryzyko uszkodzenia otworu.

Produkt zapakowany jest w praktyczne, plastikowe pudełko z zamknięciem, które ułatwia przechowywanie i pozwala utrzymać porządek w sklepie, warsztacie lub skrzynce narzędziowej.

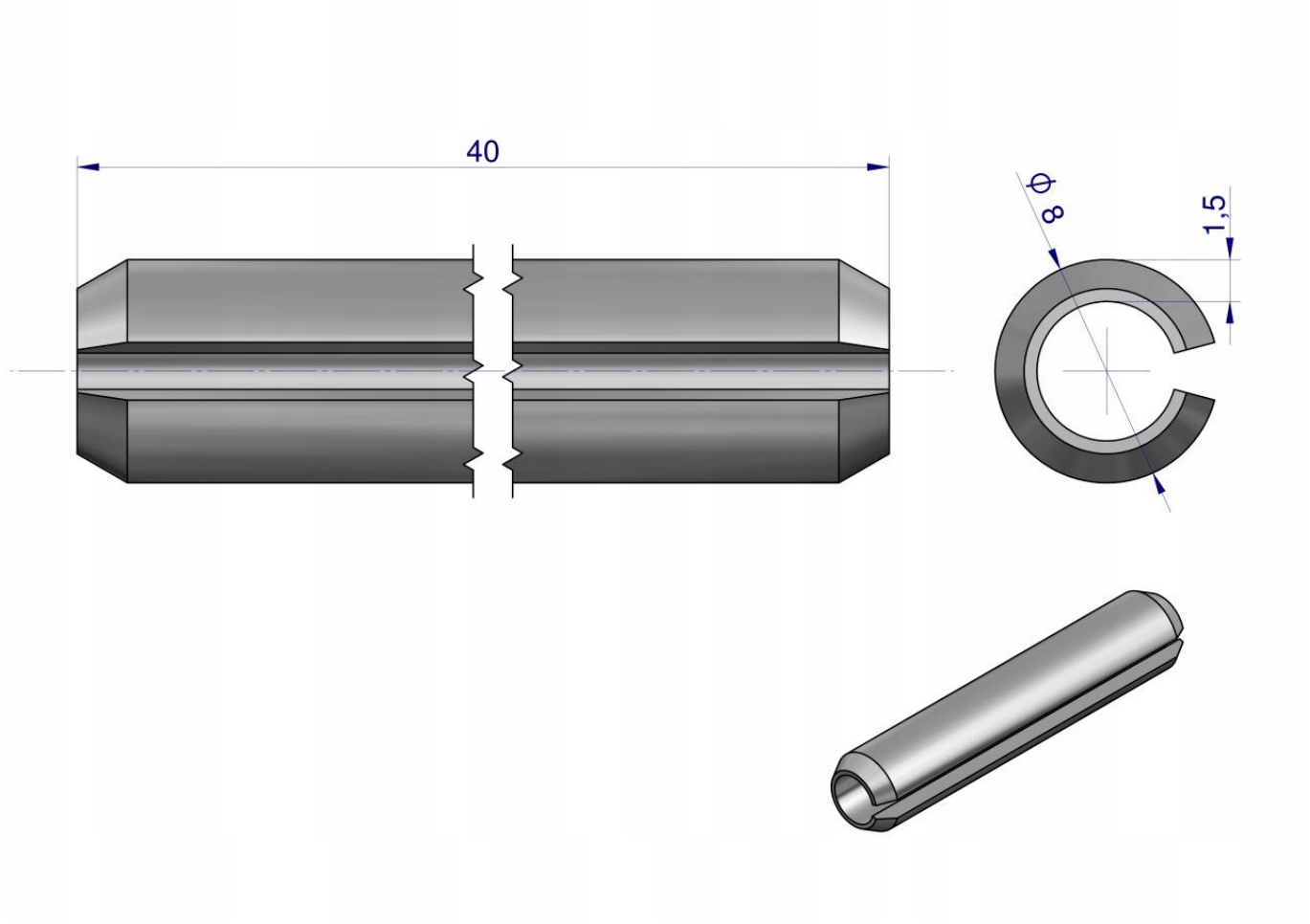
40
ϕ 8
1,5