Dane aktualne na dzień: 26-11-2026 08:15

Link do produktu: https://utih.pl/kolek-sprezysty-7x50-10-sztuk-teger-p-40221.html



Kołek sprężysty 7x50 10 sztuk TEGER

Cena	**6,75 zł**
Czas wysyłki	**24 godziny**
Numer katalogowy	**T-KO-7X50**
Kod producenta	**T-KO-7X50**
Kod EAN	**5902287253719**
Waga produktu z opakowaniem jednostkowym	**0.08**
Marka	**Teger**
Kod producenta	**T-KO-7X50**
EAN (GTIN)	**5902287253719**

Opis produktu

Kołek sprężysty 7x50 TEGER, (sprzedawane po 10) [T-KO-7X50]



Zestaw kołków sprężystych 7x50 TEGER Kołki sprężyste z fazą / ścięciem obustronnym TEGER to elementy łączące stosowane do zabezpieczania połączeń mechanicznych w otworach przelotowych. Zapewniają trwałe i odporne na wibracje osadzenie. Obustronne ścięcie ułatwia montaż i demontaż, jednocześnie minimalizując ryzyko uszkodzenia otworu. Produkt zapakowany jest w praktyczne, plastikowe pudełko z zamknięciem, które ułatwia przechowywanie i pozwala utrzymać porządek w sklepie, warsztacie lub skrzynce narzędziowej.

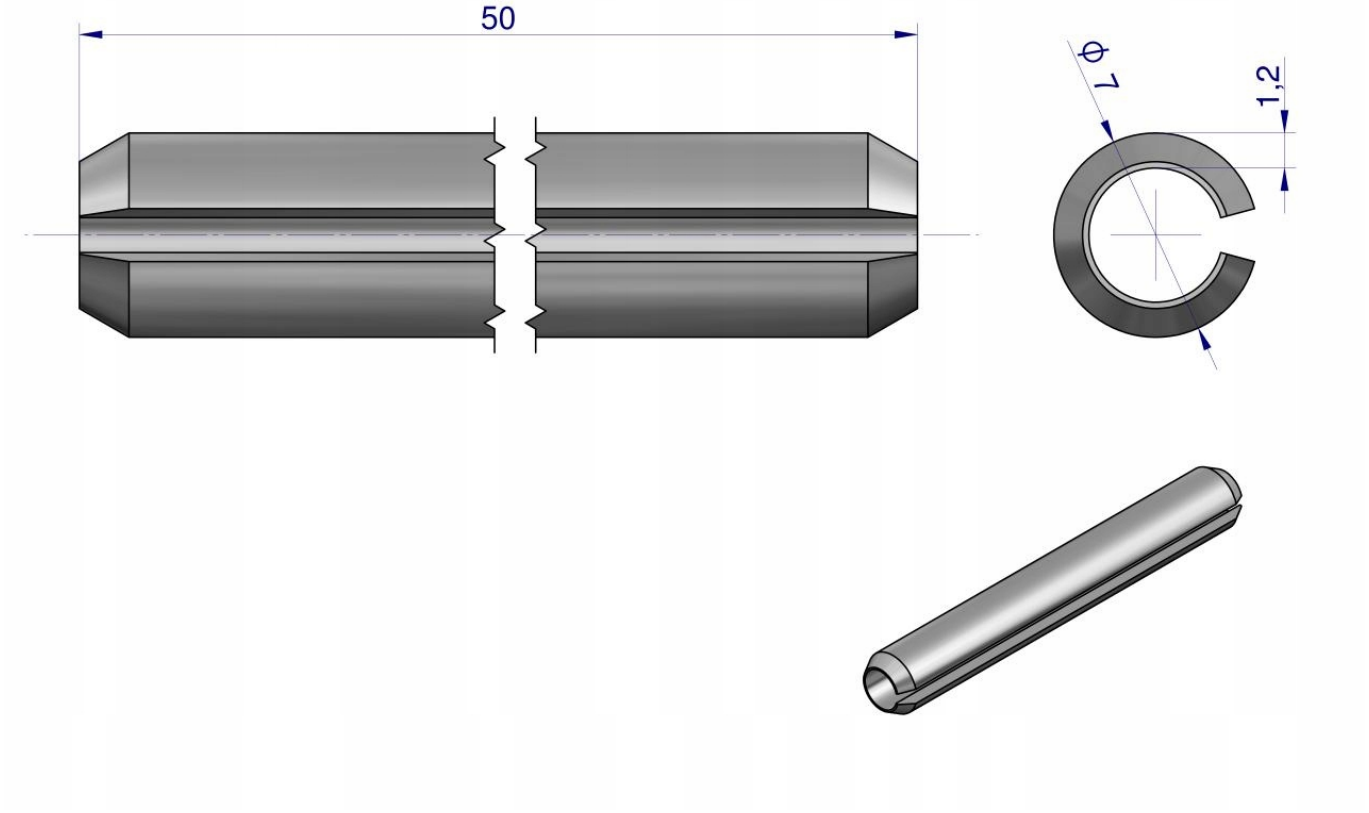
50
7 ϕ
1,2