Dane aktualne na dzień: 26-11-2026 08:16

Link do produktu: https://utih.pl/kolek-sprezysty-10x80-10-sztuk-teger-p-40139.html



Kołek sprężysty 10x80 10 sztuk TEGER

Cena	**13,30 zł**
Czas wysyłki	**24 godziny**
Numer katalogowy	**T-KO-10X80**
Kod producenta	**T-KO-10X80**
Kod EAN	**5902287253511**
Waga produktu z opakowaniem jednostkowym	**0.3**
Marka	**Teger**
Kod producenta	**T-KO-10X80**
EAN (GTIN)	**5902287253511**

Opis produktu

Kołek sprężysty 10x80 TEGER, (sprzedawane po 10) [T-KO-10X80]



Zestaw kołków sprężystych 10x80 TEGER

Kołki sprężyste z fazą / ścięciem obustronnym TEGER to elementy łączące stosowane do zabezpieczania połączeń mechanicznych w otworach przelotowych. Zapewniają trwałe i odporne na wibracje osadzenie. Obustronne ścięcie ułatwia montaż i demontaż, jednocześnie minimalizując ryzyko uszkodzenia otworu.

Produkt zapakowany jest w praktyczne, plastikowe pudełko z zamknięciem, które ułatwia przechowywanie i pozwala utrzymać porządek w sklepie, warsztacie lub skrzynce narzędziowej.

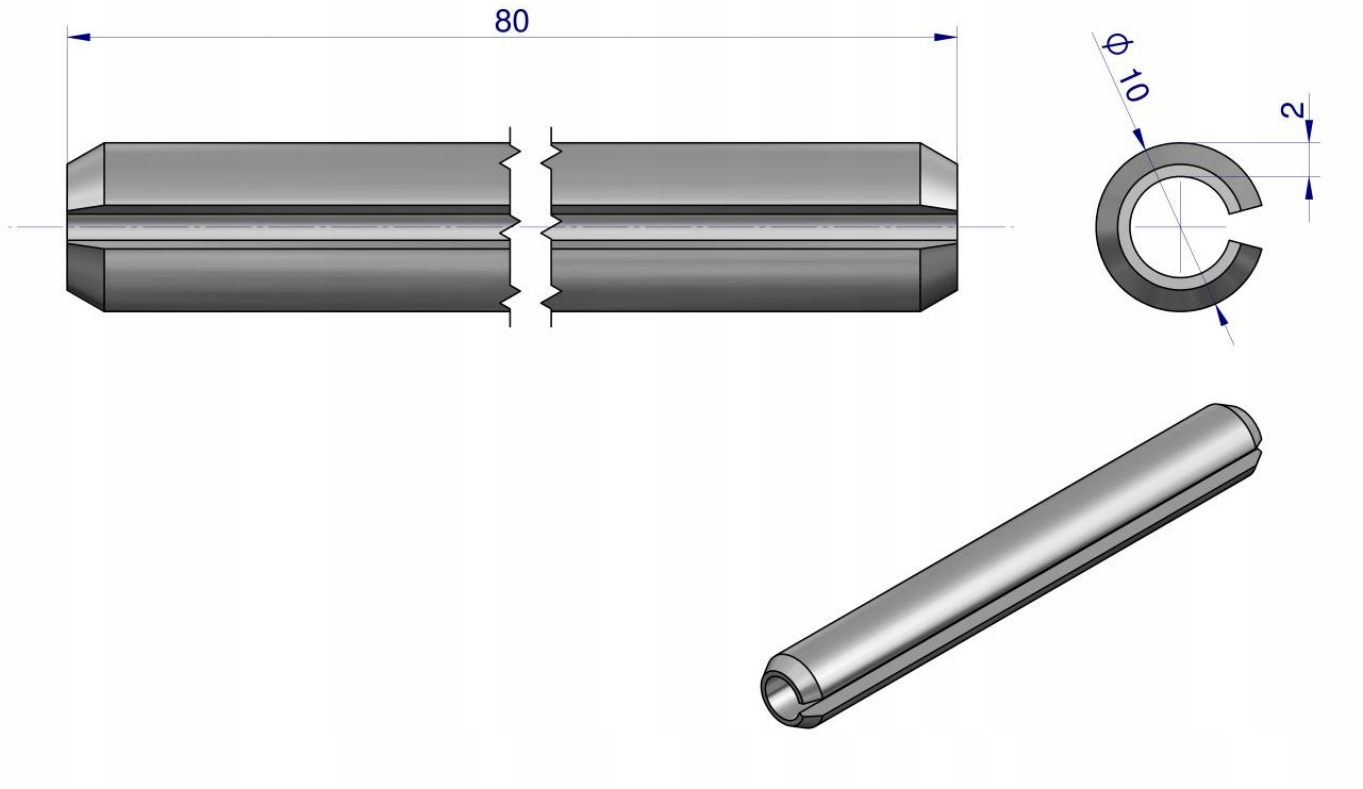
80
ϕ 10
2