Dane aktualne na dzień: 26-11-2026 08:14

Link do produktu: https://utih.pl/kolek-sprezysty-10x60-10-sztuk-teger-p-40134.html



Kołek sprężysty 10x60 10 sztuk TEGER

Cena	**12,30 zł**
Czas wysyłki	**24 godziny**
Numer katalogowy	**T-KO-10X60**
Kod producenta	**T-KO-10X60**
Kod EAN	**5902287253597**
Marka	**Teger**
Kod producenta	**T-KO-10X60**
EAN (GTIN)	**5902287253597**

Opis produktu

Kołek sprężysty 10x60 TEGER, (sprzedawane po 10) [T-KO-10X60]



Zestaw kołków sprężystych 10x60 TEGER

Kołki sprężyste z fazą / ścięciem obustronnym TEGER to elementy łączące stosowane do zabezpieczania połączeń mechanicznych w otworach przelotowych. Zapewniają trwałe i odporne na wibracje osadzenie. Obustronne ścięcie ułatwia montaż i demontaż, jednocześnie minimalizując ryzyko uszkodzenia otworu.

Produkt zapakowany jest w praktyczne, plastikowe pudełko z zamknięciem, które ułatwia przechowywanie i pozwala utrzymać porządek w sklepie, warsztacie lub skrzynce narzędziowej.

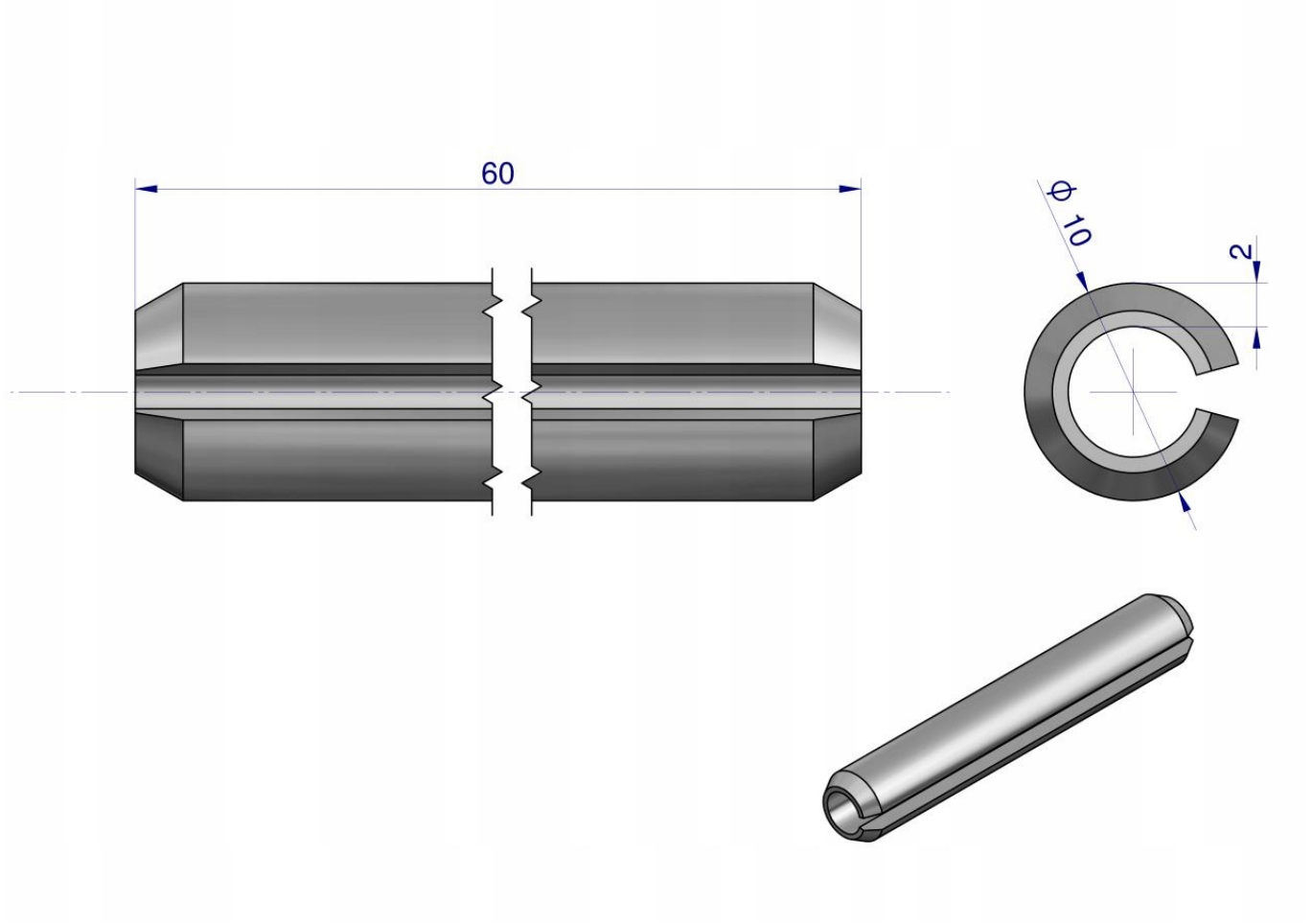
60
ϕ 10
2