Dane aktualne na dzień: 27-11-2026 10:13

Link do produktu: https://utih.pl/kolano-hydrauliczne-nastawne-bb-12x12-warynski-p-29110.html



Kolano hydrauliczne nastawne BB 1/2'x1/2' WARYŃSKI

Cena	**29,50 zł**
Czas wysyłki	**24 godziny**
Numer katalogowy	**W-5605090808**
Kod producenta	**W-5605090808**
Kod EAN	**5902287193671**
Waga produktu z opakowaniem jednostkowym	**0.2**
Numer katalogowy części	**W-5605090808**
EAN (GTIN)	**5902287193671**

Opis produktu

Kolanko hydrauliczne nastawne calowe BB 1/2" x 1/2" BSP z regulacją Waryński







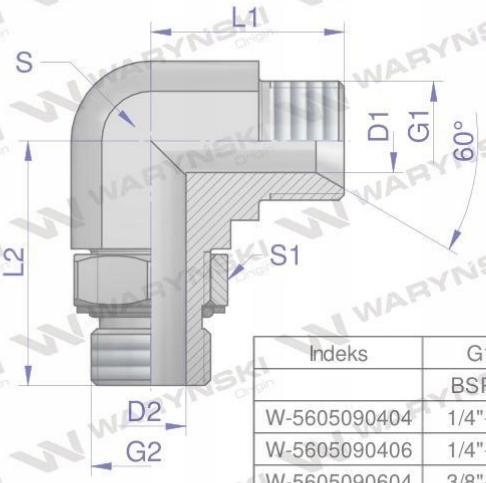

Indeks	G1	G2	L1	L2	D1	D2	S	S1
	BSPP	BSPP	mm	mm	mm	mm	mm	mm
W-5605090404	1/4"-19	1/4"-19	27,0	31,5	4,7	7,5	14	19
W-5605090406	1/4"-19	3/8"-19	28,0	37,0	4,7	9,9	19	22
W-5605090604	3/8"-19	1/4"-19	29,0	34,0	7,9	7,5	19	19
W-5605090606	3/8"-19	3/8"-19	29,0	37,0	7,9	9,9	19	22
W-5605090608	3/8"-19	1/2"-14	32,0	43,0	7,9	12,3	22	27
W-5605090808	1/2"-14	1/2"-14	34,0	43,0	11,1	12,3	22	27
W-5605090812	1/2"-14	3/4"-14	37,0	50,0	11,1	15,5	27	36
W-5605091208	3/4"-14	1/2"-14	41,0	45,5	16,7	12,3	27	27
W-5605091212	3/4"-14	3/4"-14	41,0	50,0	16,7	15,5	27	36
W-5605091216	3/4"-14	1"-11	43,0	53,0	16,7	21,5	33	41
W-5605091612	1"-11	3/4"-14	46,0	52,0	22,2	15,5	33	36
W-5605091616	1"-11	1"-11	46,0	53,0	22,2	21,5	33	41

Kolanko hydrauliczne nastawne calowe BB 1/2" x 1/2" BSP z regulacją Waryński. Elementy złączne zostały zaprojektowane i wykonane zgodnie z obowiązującymi normami, które szczegółowo opisują wymagania jakościowe i wymiarowe. Są kompatybilne z elementami złącznymi innych renomowach producentów hydrauliki siłowej.

Origin WARYŃSKI