Dane aktualne na dzień: 26-11-2026 08:46

Link do produktu: https://utih.pl/kolano-hydrauliczne-calowe-bb-34-bsp-xw-warynski-p-29100.html



# Kolano hydrauliczne calowe BB 3/4' BSP XW WARYŃSKI

| | |
|---|---|
| Cena | **21,40 zł** |
| Czas wysyłki | **24 godziny** |
| Numer katalogowy | **W-5605051212** |
| Kod producenta | **W-5605051212** |
| Kod EAN | **5902287193497** |
| Waga produktu z opakowaniem jednostkowym | **0.44** |
| Numer katalogowy części | **W-5605051212** |
| EAN (GTIN) | **5902287193497** |

## Opis produktu

# Kolanko hydrauliczne calowe BB 3/4" BSP (XW) Waryński

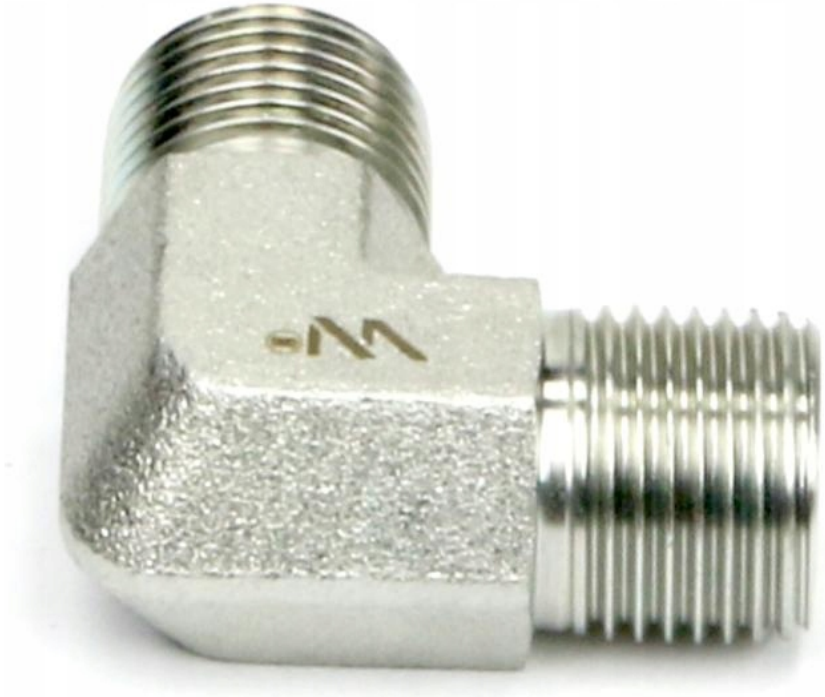



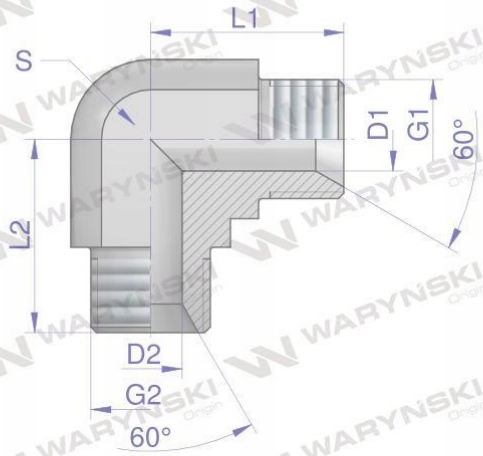


| Indeks | G1 | G2 | L1 | L2 | D1 | D2 | S |
|---|---|---|---|---|---|---|---|
| | BSPP | BSPP | mm | mm | mm | mm | mm |
| W-5605050202 | 1/8"-28 | 1/8"-28 | 20,0 | 20,0 | 3,5 | 3,5 | 11 |
| W-5605050404 | 1/4"-19 | 1/4"-19 | 27,0 | 27,0 | 4,7 | 4,7 | 14 |
| W-5605050606 | 3/8"-19 | 3/8"-19 | 29,0 | 29,0 | 9,0 | 9,0 | 19 |
| W-5605050808 | 1/2"-14 | 1/2"-14 | 34,0 | 34,0 | 11,1 | 11,1 | 22 |
| W-5605051212 | 3/4"-14 | 3/4"-14 | 43,0 | 43,0 | 16,7 | 16,7 | 27 |
| W-5605051616 | 1"-11 | 1"-11 | 48,0 | 48,0 | 22,0 | 22,0 | 33 |
| W-5605052020 | 1 1/4"-11 | 1 1/4"-11 | 52,3 | 52,3 | 28,6 | 28,6 | 41 |

**Kolanko hydrauliczne calowe BB 3/4" BSP (XW) Waryński. Elementy złączne zostały zaprojektowane i wykonane zgodnie z obowiązującymi normami, które szczegółowo opisują wymagania jakościowe i wymiarowe. Są kompatybilne z elementami złącznymi innych renomowach producentów hydrauliki siłowej.**