Dane aktualne na dzień: 26-11-2026 07:23

Link do produktu: https://utih.pl/kolano-hydrauliczne-calowe-ab-14-bsp-warynski-p-29121.html



# Kolano hydrauliczne calowe AB 1/4' BSP WARYŃSKI

| | |
|---|---|
| Cena | **17,00 zł** |
| Czas wysyłki | **24 godziny** |
| Numer katalogowy | **W-5805050404** |
| Kod producenta | **W-5805050404** |
| Kod EAN | **5902287191332** |
| Waga produktu z opakowaniem jednostkowym | **0.1** |
| Numer katalogowy części | **W-5805050404** |
| EAN (GTIN) | **5902287191332** |

## Opis produktu

# Kolanko hydrauliczne calowe AB 1/4" BSP Waryński







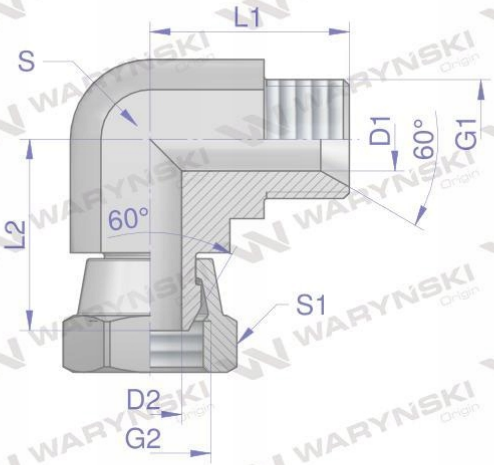


| Indeks | G1 | G2 | L1 | L2 | D1 | D2 | S | S1 |
|---|---|---|---|---|---|---|---|---|
| | BSPP | BSPP | mm | mm | mm | mm | mm | mm |
| W-5805050202 | 1/8"-28 | 1/8"-28 | 22,5 | 22,5 | 3,5 | 3,5 | 11 | 14 |
| W-5805050404 | 1/4"-19 | 1/4"-19 | 27,0 | 23,8 | 4,7 | 4,7 | 14 | 19 |
| W-5805050606 | 3/8"-19 | 3/8"-19 | 29,0 | 28,2 | 7,9 | 7,5 | 19 | 22 |
| W-5805050808 | 1/2"-14 | 1/2"-14 | 35,0 | 33,6 | 11,1 | 11,1 | 22 | 27 |
| W-5805051212 | 3/4"-14 | 3/4"-14 | 43,0 | 37,9 | 16,7 | 16,7 | 27 | 32 |
| W-5805051616 | 1"-11 | 1"-11 | 47,0 | 44,0 | 22,2 | 22,2 | 33 | 41 |
| W-5805052020 | 1 1/4"-11 | 1 1/4"-11 | 52,3 | 50,0 | 28,6 | 26,0 | 41 | 50 |
| W-5805052424 | 1 1/2"-11 | 1 1/2"-11 | 60,5 | 53,3 | 33,3 | 33,3 | 48 | 55 |

**Kolanko hydrauliczne calowe AB 1/4" BSP Waryński. Elementy złączne zostały zaprojektowane i wykonane zgodnie z obowiązującymi normami, które szczegółowo opisują wymagania jakościowe i wymiarowe. Są kompatybilne z elementami złącznymi innych renomowach producentów hydrauliki siłowej.**