Dane aktualne na dzień: 26-11-2026 07:22

Link do produktu: https://utih.pl/kolano-hydrauliczne-calowe-ab-1-bsp-warynski-p-29105.html



Kolano hydrauliczne calowe AB 1' BSP WARYŃSKI

Cena	**47,50 zł**
Czas wysyłki	**24 godziny**
Numer katalogowy	**W-5805051616**
Kod producenta	**W-5805051616**
Kod EAN	**5902287191370**
Waga produktu z opakowaniem jednostkowym	**0.45**
Numer katalogowy części	**W-5805051616**
EAN (GTIN)	**5902287191370**

Opis produktu

Kolanko hydrauliczne calowe AB 1" BSP Waryński







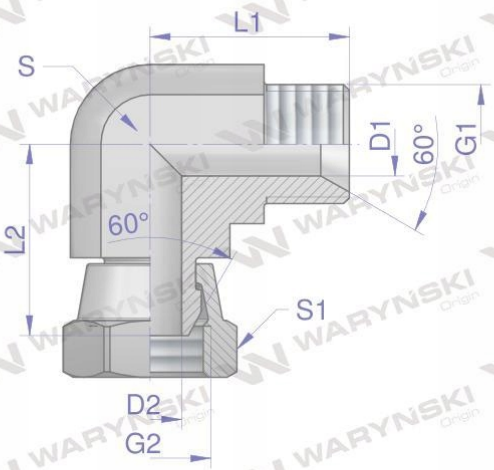

Indeks	G1	G2	L1	L2	D1	D2	S	S1
	BSPP	BSPP	mm	mm	mm	mm	mm	mm
W-5805050202	1/8"-28	1/8"-28	22,5	22,5	3,5	3,5	11	14
W-5805050404	1/4"-19	1/4"-19	27,0	23,8	4,7	4,7	14	19
W-5805050606	3/8"-19	3/8"-19	29,0	28,2	7,9	7,5	19	22
W-5805050808	1/2"-14	1/2"-14	35,0	33,6	11,1	11,1	22	27
W-5805051212	3/4"-14	3/4"-14	43,0	37,9	16,7	16,7	27	32
W-5805051616	1"-11	1"-11	47,0	44,0	22,2	22,2	33	41
W-5805052020	1 1/4"-11	1 1/4"-11	52,3	50,0	28,6	26,0	41	50
W-5805052424	1 1/2"-11	1 1/2"-11	60,5	53,3	33,3	33,3	48	55

Kolanko hydrauliczne calowe AB 1" BSP Waryński. Elementy złączne zostały zaprojektowane i wykonane zgodnie z obowiązującymi normami, które szczegółowo opisują wymagania jakościowe i wymiarowe. Są kompatybilne z elementami złącznymi innych renomowach producentów hydrauliki siłowej.