Dane aktualne na dzień: 27-11-2026 18:13

Link do produktu: https://utih.pl/kolanko-hydrauliczne-nastawne-m36x2-x1-warynski-p-30194.html



Kolanko hydrauliczne nastawne M36x2 x1' WARYŃSKI

Cena	**90,80 zł**
Czas wysyłki	**24 godziny**
Numer katalogowy	**W-5611092816**
Kod producenta	**W-5611092816**
Kod EAN	**5902287193817**
Waga produktu z opakowaniem jednostkowym	**0.45**
Numer katalogowy części	**W-5611092816**
EAN (GTIN)	**5902287193817**

Opis produktu

Kolanko hydrauliczne nastawne BB M36x2 28L x 1"BSP z regulacją Waryński





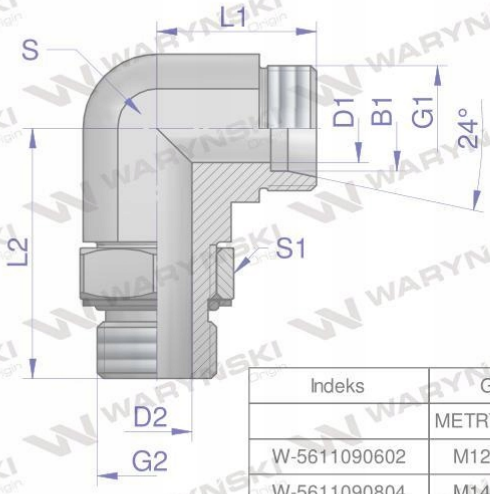

Indeks	G1	G2	L1	L2	D1	D2	S	S1	B1
	METRYCZNY	BSPP	mm	mm	mm	mm	mm	mm	mm
W-5611090602	M12X1.5	1/8"-28	19,0	26,0	4,0	4,4	12	14	6
W-5611090804	M14X1.5	1/4"-19	21,0	32,0	6,0	7,5	14	19	8
W-5611091004	M16X1.5	1/4"-19	22,0	32,0	8,0	7,5	14	19	10
W-5611091206	M18X1.5	3/8"-19	24,0	37,0	10,0	9,9	19	22	12
W-5611091508	M22X1.5	1/2"-14	28,0	44,0	12,0	12,3	22	27	15
W-5611091808	M26X1.5	1/2"-14	33,0	47,0	15,0	12,3	27	27	18
W-5611092212	M30X2	3/4"-14	35,5	49,0	19,0	15,5	30	36	22
W-5611092816	M36X2	1"-11	40,0	59,0	24,0	21,5	36	41	28

Kolanko hydrauliczne nastawne BB M36x2 28L x 1"BSP z regulacją Waryński. Elementy złączne zostały zaprojektowane i wykonane zgodnie z obowiązującymi normami, które szczegółowo opisują wymagania jakościowe i wymiarowe. Są kompatybilne z elementami złącznymi innych renomowach producentów hydrauliki siłowej.

Origin WARYŃSKI