Dane aktualne na dzień: 26-11-2026 12:31

Link do produktu: https://utih.pl/kolanko-hydrauliczne-nastawne-m14x15x14-warynski-p-30197.html



Kolanko hydrauliczne nastawne M14x1.5x1/4 WARYŃSKI

Cena	**18,30 zł**
Dostępność	**Niedostępny**
Czas wysyłki	**24 godziny**
Numer katalogowy	**W-5611090804**
Kod producenta	**W-5611090804**
Kod EAN	**5902287193756**
Waga produktu z opakowaniem jednostkowym	**0.05**
Numer katalogowy części	**W-5611090804**
EAN (GTIN)	**5902287193756**

Opis produktu

Kolanko hydrauliczne nastawne BB M14x1.5 08L x 1/4"BSP z regulacją Waryński







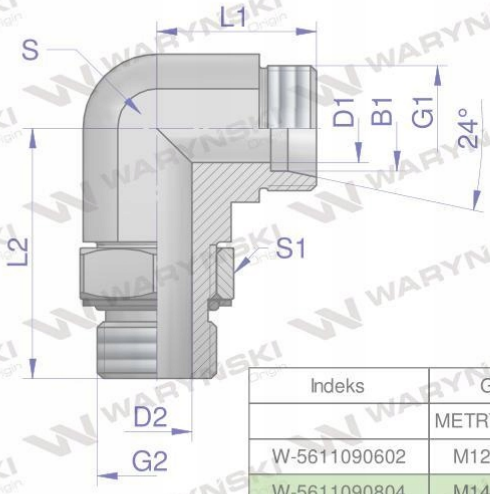

Indeks	G1	G2	L1	L2	D1	D2	S	S1	B1
	METRYCZNY	BSPP	mm	mm	mm	mm	mm	mm	mm
W-5611090602	M12X1.5	1/8"-28	19,0	26,0	4,0	4,4	12	14	6
W-5611090804	M14X1.5	1/4"-19	21,0	32,0	6,0	7,5	14	19	8
W-5611091004	M16X1.5	1/4"-19	22,0	32,0	8,0	7,5	14	19	10
W-5611091206	M18X1.5	3/8"-19	24,0	37,0	10,0	9,9	19	22	12
W-5611091508	M22X1.5	1/2"-14	28,0	44,0	12,0	12,3	22	27	15
W-5611091808	M26X1.5	1/2"-14	33,0	47,0	15,0	12,3	27	27	18
W-5611092212	M30X2	3/4"-14	35,5	49,0	19,0	15,5	30	36	22
W-5611092816	M36X2	1"-11	40,0	59,0	24,0	21,5	36	41	28

Kolanko hydrauliczne nastawne BB M14x1.5 08L x 1/4"BSP z regulacją Waryński. Elementy złączne zostały zaprojektowane i wykonane zgodnie z obowiązującymi normami, które szczegółowo opisują wymagania jakościowe i wymiarowe. Są kompatybilne z elementami złącznymi innych renomowach producentów hydrauliki siłowej.

Origin WARYŃSKI