Dane aktualne na dzień: 27-11-2026 10:12

Link do produktu: https://utih.pl/kolanko-hydrauliczne-metryczne-ab-m16x15-warynski-p-30156.html



# Kolanko hydrauliczne metryczne AB M16x1.5 WARYŃSKI

| | |
|---|---|
| Cena | **12,50 zł** |
| Czas wysyłki | **24 godziny** |
| Numer katalogowy | **W-5811151016** |
| Kod producenta | **W-5811151016** |
| Kod EAN | **5902287191493** |
| Waga produktu z opakowaniem jednostkowym | **0.3** |
| Numer katalogowy części | **W-5811151016** |
| EAN (GTIN) | **5902287191493** |

## Opis produktu

# Kolanko hydrauliczne metryczne AB M16x1.5 10L (XEVW) Waryński







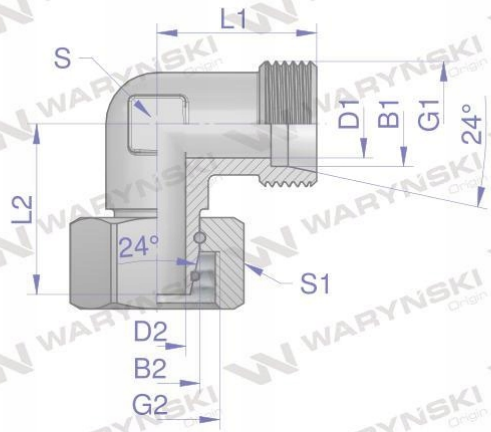


| Indeks | G1/G2 | L1 | L2 | D1 | D2 | S | S1 | B1/B2 |
|---|---|---|---|---|---|---|---|---|
| | METRYCZNY | mm | mm | mm | mm | mm | mm | mm |
| W-5811150612 | M12X1.5 | 19,0 | 25,0 | 4,0 | 3,0 | 12 | 14 | 6 |
| W-5811150814 | M14X1.5 | 21,0 | 25,5 | 6,0 | 4,0 | 12 | 17 | 8 |
| W-5811151016 | M16X1.5 | 22,0 | 27,0 | 8,0 | 6,0 | 14 | 19 | 10 |
| W-5811151218 | M18X1.5 | 24,0 | 28,5 | 10,0 | 7,5 | 17 | 22 | 12 |
| W-5811151522 | M22X1.5 | 28,0 | 32,5 | 12,0 | 10,0 | 19 | 27 | 15 |
| W-5811151826 | M26X1.5 | 31,0 | 33,5 | 15,0 | 12,5 | 24 | 32 | 18 |
| W-5811152230 | M30X2 | 35,0 | 37,0 | 19,0 | 17,0 | 27 | 36 | 22 |
| W-5811152836 | M36X2 | 38,0 | 40,0 | 24,0 | 22,0 | 36 | 41 | 28 |
| W-5811153545 | M45X2 | 45,0 | 51,0 | 30,0 | 28,0 | 41 | 50 | 35 |
| W-5811154252 | M52X2 | 51,0 | 56,5 | 36,0 | 34,0 | 50 | 60 | 42 |

**Kolanko hydrauliczne metryczne AB M16x1.5 10L (XEVW) Waryński. Elementy złączne zostały zaprojektowane i wykonane zgodnie z obowiązującymi normami, które szczegółowo opisują wymagania jakościowe i wymiarowe. Są kompatybilne z elementami złącznymi innych renomowach producentów hydrauliki siłowej.**