Dane aktualne na dzień: 24-11-2026 06:05

Link do produktu: https://utih.pl/klucz-trzpieniowy-ze-spinnerem-imbus-hex-2mm-warynski-p-40499.html



Klucz trzpieniowy ze spinnerem imbus HEX 2mm WARYŃSKI

Cena	**24,60 zł**
Czas wysyłki	**24 godziny**
Numer katalogowy	**WMK135**
Kod producenta	**WMK135**
Kod EAN	**5902287165708**
Waga produktu z opakowaniem jednostkowym	**0.05**
Marka	**Waryński**
Kod producenta	**WMK135**
EAN (GTIN)	**5902287165708**
Liczba elementów	**pojedyncze**

Opis produktu

Klucz T ze spinnerem. HEX 2 mm Waryński [WMK135]



Klucz T ze spinnerem HEX 2 mm Waryński

Rodzaj końcówki: Sześciokątna HEX

Rozmiar: 2 mm

Twardość części roboczej: W zakresie 41-52HRC

Materiał klucza: Stal stopowa CrV

Materiał spinnera: Aluminium

Twardość uchwytu: W zakresie 56-60HRC

Uchwyt: Uchwyt z tuleją (spinner) stabilizującą, na pierścieniu sprężynującym, ułatwiająca pracę.

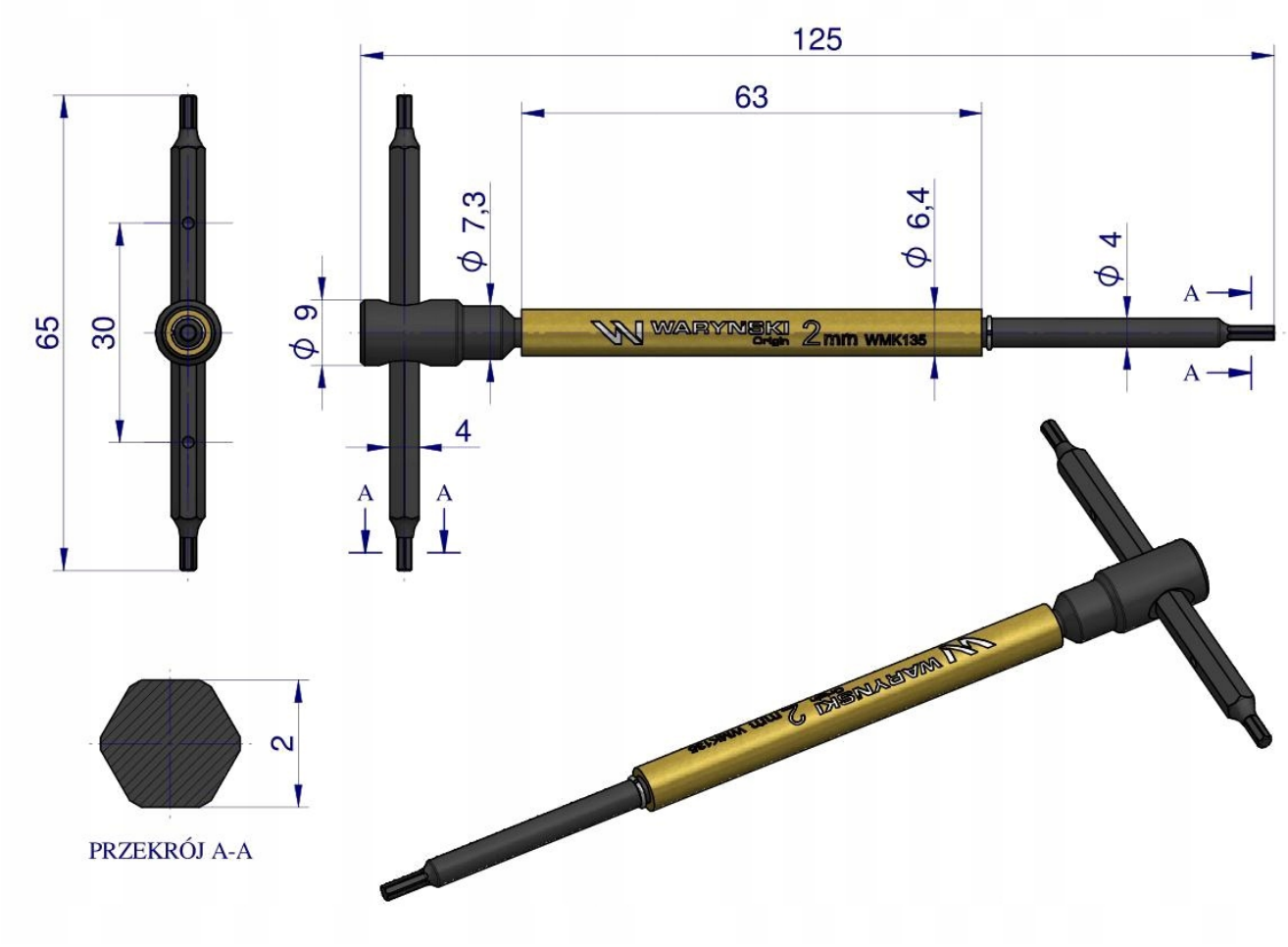

Aukcja dotyczy 1 szt.