Dane aktualne na dzień: 27-11-2026 10:13

Link do produktu: https://utih.pl/klucz-plasko-oczkowy-extra-dlugi-46mm-warynski-p-27553.html



Klucz płasko-oczkowy extra DŁUGI 46mm WARYŃSKI

Cena	**315,90 zł**
Czas wysyłki	**24 godziny**
Numer katalogowy	**WMK213**
Kod producenta	**WMK213**
Kod EAN	**5902287181135**
Rodzaj klucza	**płasko-oczkowy**
Waga produktu z opakowaniem jednostkowym	**2.15**
Marka	**Waryński**
Kod producenta	**WMK213**
EAN (GTIN)	**5902287181135**

Opis produktu

Klucz płasko-oczkowy extra długi marki WARYŃSKI



- **rozmiar: 46mm**
- **długość: 613 mm**
- **minimalna odporność na zerwanie na końcu otwartym 1453 Nm, na pierścieniu 2067 Nm**
- **grubość końcówki otwartej 22.4 mm, grubość końcówki z pierścieniem 25.8mm**
- **materiał wykonania: stal chromowo vanadowa**
- **standard wykonania: ASME B107.9M**

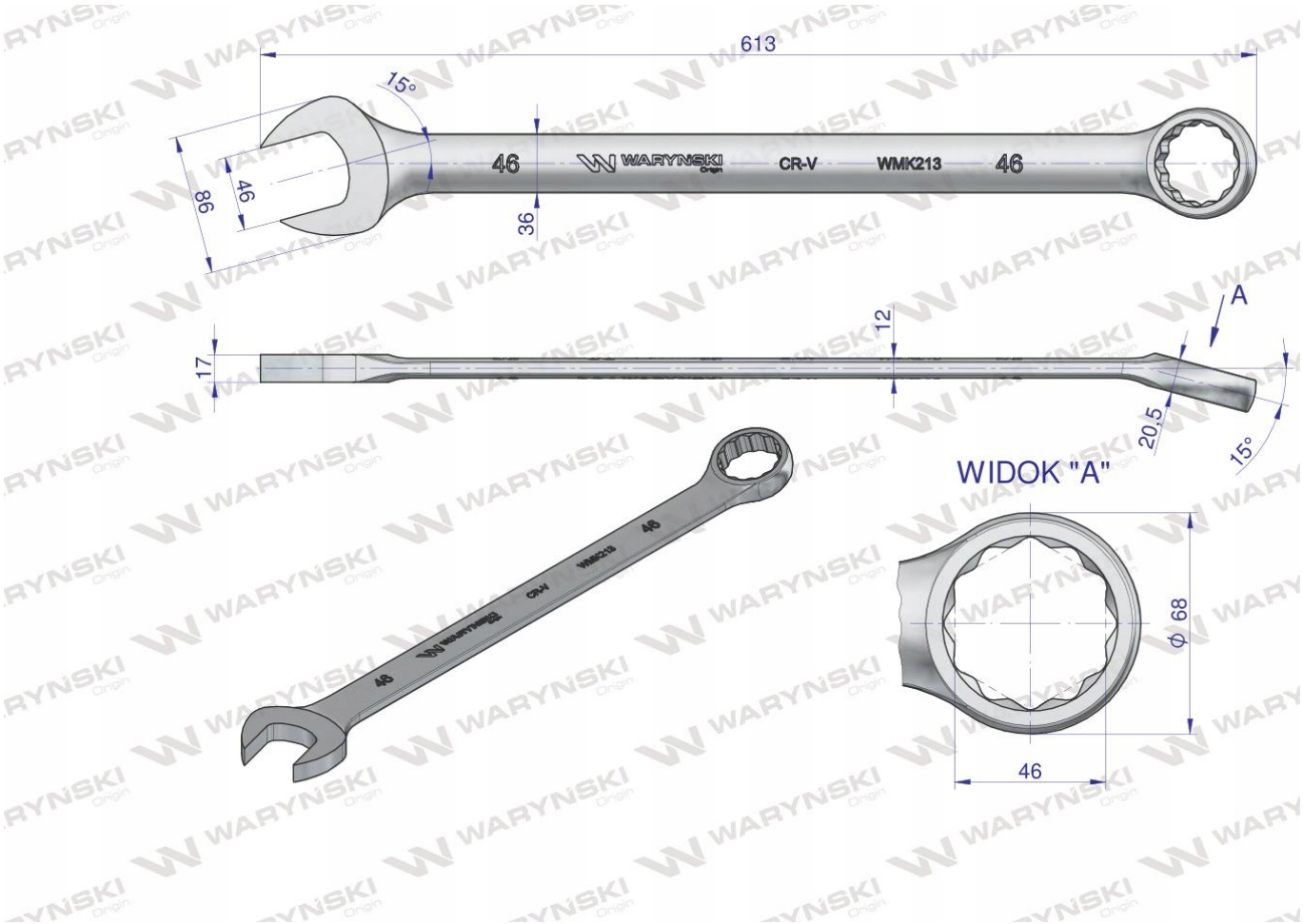
613
15°
98
46
36
46
WARYNSKI
CR-V
WMK213
46
A
12
17
20,5
15°
WIDOK "A"
ϕ 68
46



Origin WARYŃSKI