Dane aktualne na dzień: 26-11-2026 08:16

Link do produktu: https://utih.pl/klucz-plasko-oczkowy-extra-dlugi-41mm-warynski-p-27552.html



Klucz płasko-oczkowy extra DŁUGI 41mm WARYŃSKI

Cena	**239,10 zł**
Czas wysyłki	**24 godziny**
Numer katalogowy	**WMK212**
Kod producenta	**WMK212**
Kod EAN	**5902287181128**
Rodzaj klucza	**płasko-oczkowy**
Waga produktu z opakowaniem jednostkowym	**1.85**
Marka	**Waryński**
Kod producenta	**WMK212**
EAN (GTIN)	**5902287181128**

Opis produktu

Klucz płasko-oczkowy extra długi marki WARYŃSKI



- **rozmiar: 41mm**
- **długość: 550 mm**
- **minimalna odporność na zerwanie na końcu otwartym 1154 Nm, na pierścieniu 1579 Nm**
- **materiał wykonania: stal chromowo vanadowa**
- **standard wykonania: ASME B107.9M**

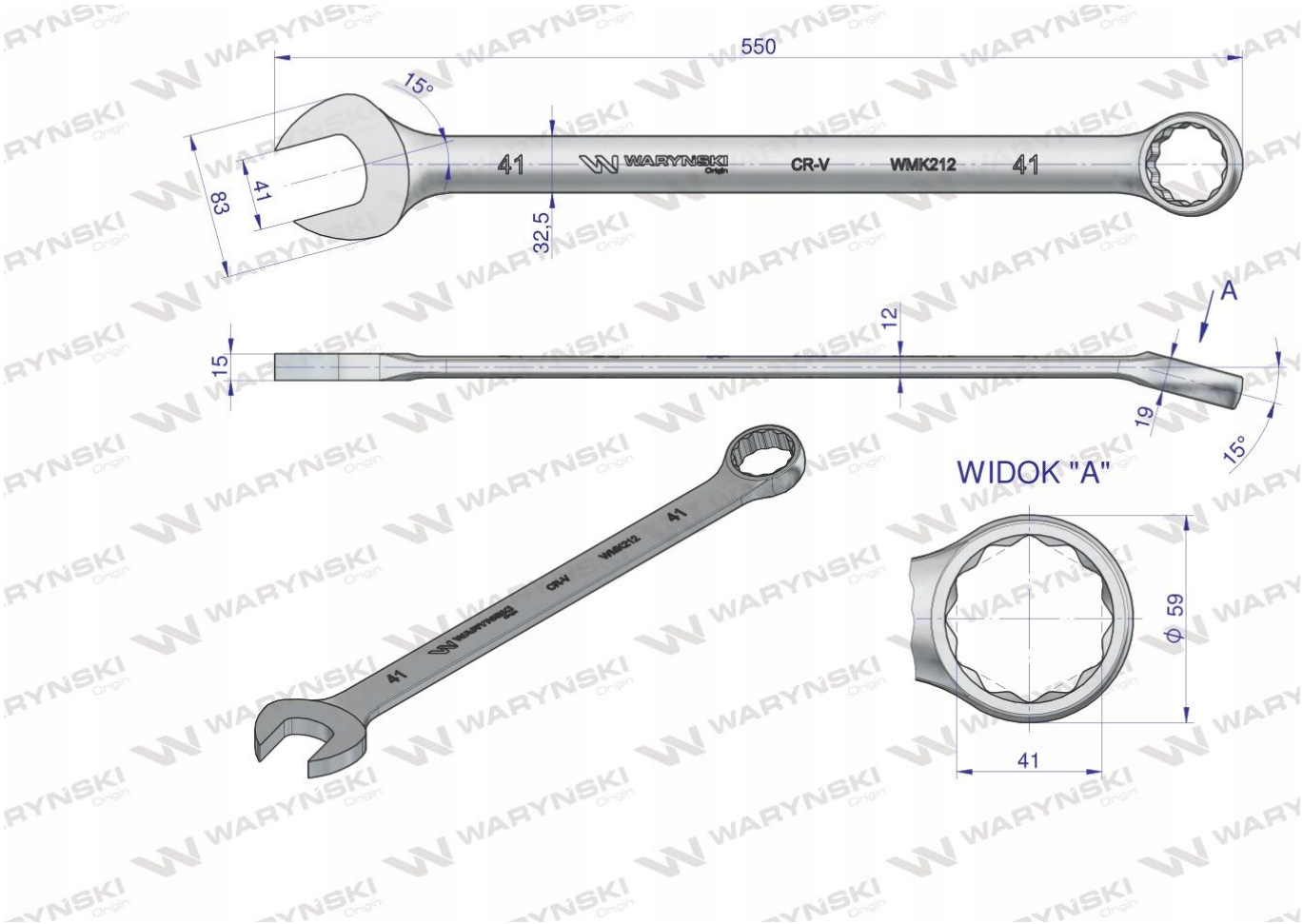
550
15°
41
WARYŃSKI
CR-V
WMK212
41
83
41
32,5
A
12
15
19
15°
WIDOK "A"
41
59
41



Origin WARYŃSKI