Dane aktualne na dzień: 26-11-2026 08:14

Link do produktu: https://utih.pl/klucz-plasko-oczkowy-42-mm-teger-p-39015.html



Klucz płasko-oczkowy 42 mm TEGER

Cena	**114,30 zł**
Czas wysyłki	**24 godziny**
Numer katalogowy	**T-W-NWKPO42**
Kod producenta	**T-W-NWKPO42**
Kod EAN	**5902287242263**
Rodzaj klucza	**płasko-oczkowy**
Waga produktu z opakowaniem jednostkowym	**1.4**
Marka	**Teger**
Kod producenta	**T-W-NWKPO42**
EAN (GTIN)	**5902287242263**

Opis produktu

Klucz płasko-oczkowy 42 mm, Teger [T-W-NWKPO42]


TEGER
42
KLUCZ PŁASKO-OCZKOWY
CrV
42
TEGER
42

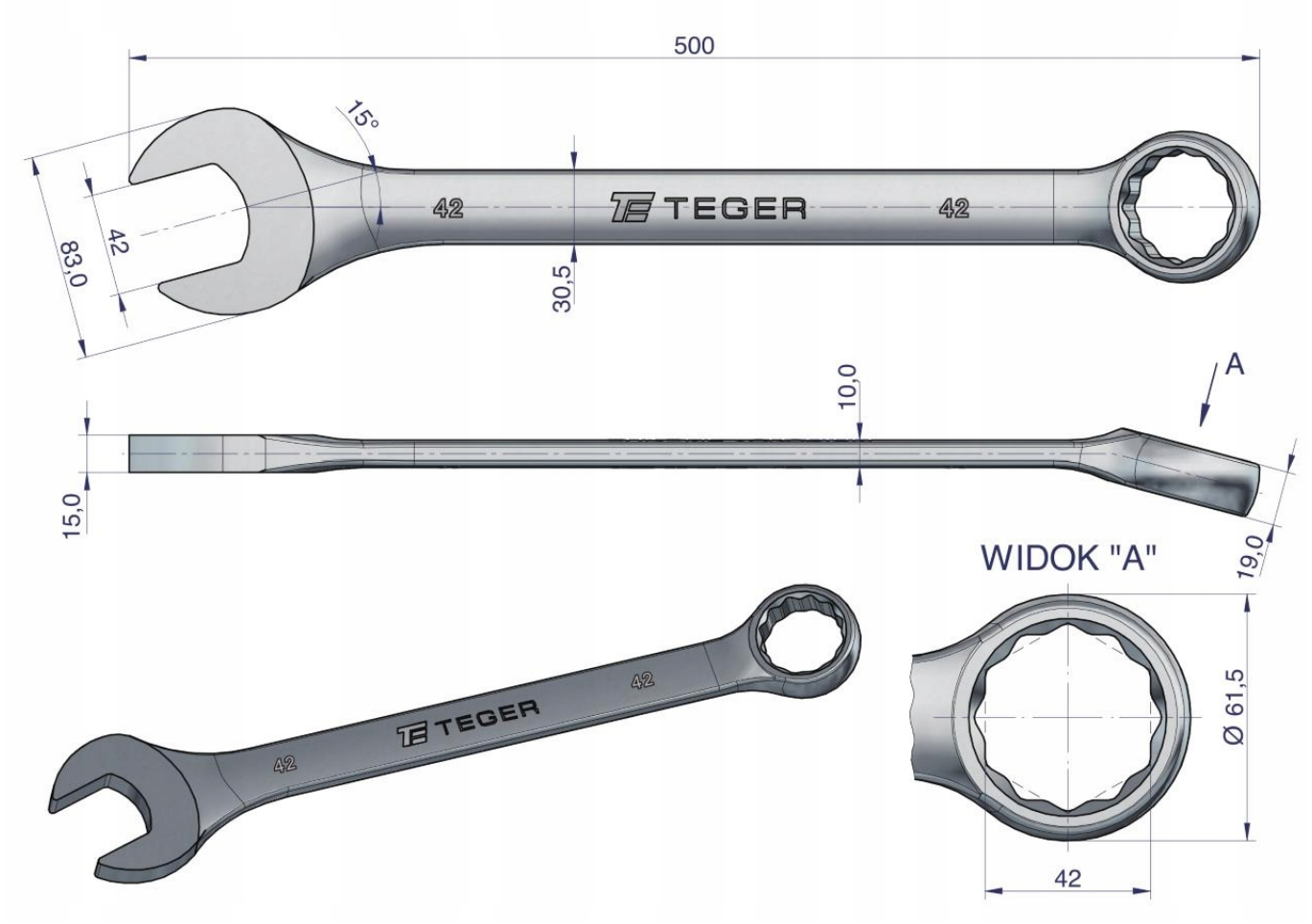

Klucz płasko-oczkowy 42 mm / TEGER wykonany ze stopu stali chromowo-wanadowej CRV, wytrzymałej na naprężenie statyczne i kinetyczne.

- **Unikalna powłoka na powierzchni znacząco zwiększa komfort pracy oraz pozwala na utrzymanie narzędzi w czystości.**
- **Klucz kuty matrycowo, odpory na odkształcenia doskonale wykalibrowany.**
- **Dwunastokątna końcówka klucza oczkowego, dodatkowo odgięta ułatwia manewrowanie kluczem.**
- **Przeznaczony do prac nawet w najcięższych warunkach pod dużym obciążeniem**

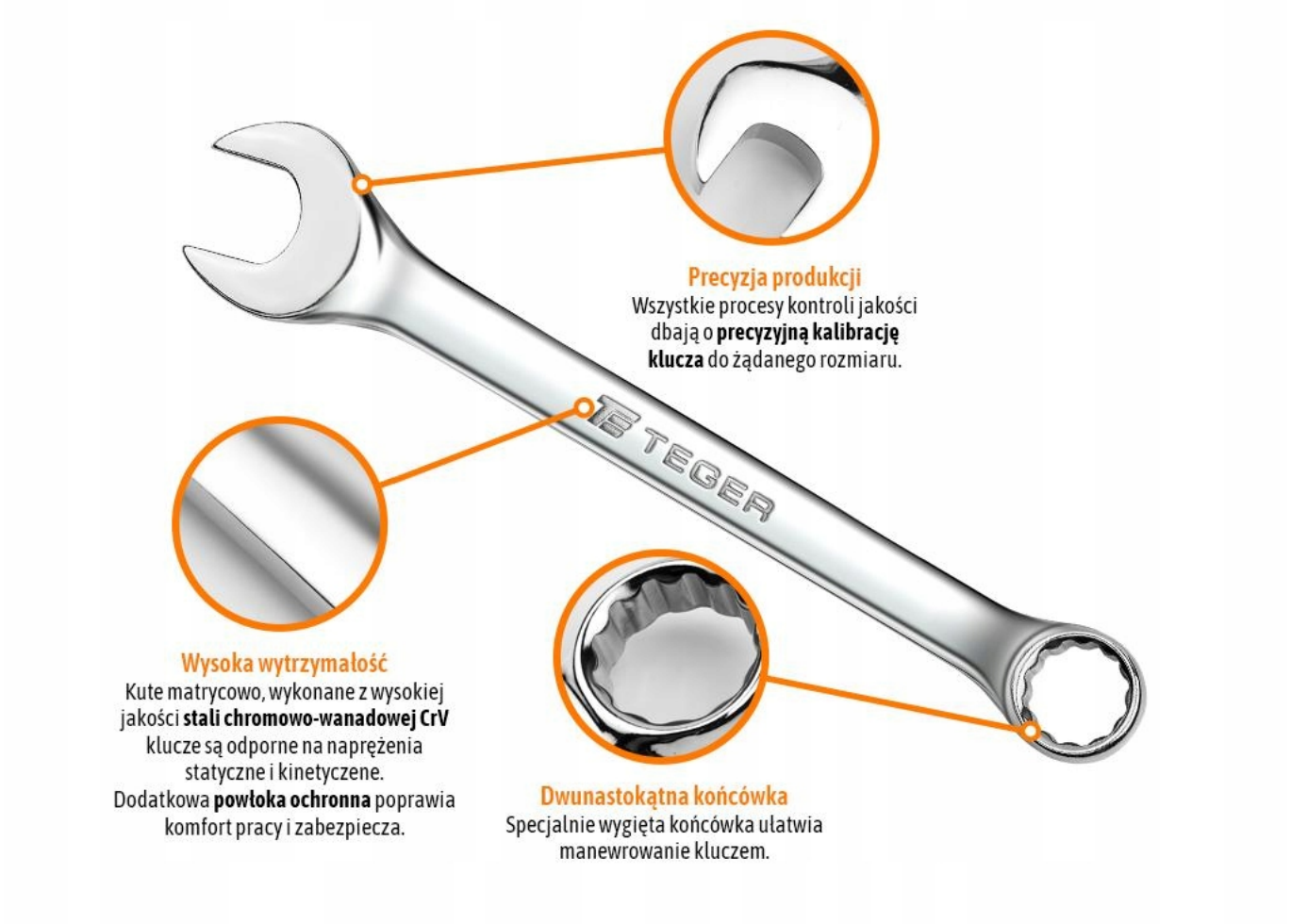
Precyzja produkcji
Wszystkie procesy kontroli jakości dbają o **precyzyjną kalibrację klucza** do żądanego rozmiaru.
TEGER
Wysoka wytrzymałość
Kute matrycowo, wykonane z wysokiej jakości **stali chromowo-wanadowej CrV** klucze są odporne na naprężenia statyczne i kinetyczne.
Dodatkowa **powłoka ochronna** poprawia komfort pracy i zabezpiecza.
Dwunastokątna końcówka
Specjalnie wygięta końcówka ułatwia manewrowanie kluczem.

TEGER