Dane aktualne na dzień: 27-11-2026 10:12

Link do produktu: https://utih.pl/klucz-plasko-oczkowy-30-mm-teger-p-39051.html



Klucz płasko-oczkowy 30 mm TEGER

Cena	**38,10 zł**
Czas wysyłki	**24 godziny**
Numer katalogowy	**T-W-NWKPO30**
Kod producenta	**T-W-NWKPO30**
Kod EAN	**5902287228267**
Waga produktu z opakowaniem jednostkowym	**0.55**
Marka	**Teger**
Kod producenta	**T-W-NWKPO30**
EAN (GTIN)	**5902287228267**
Rodzaj klucza	**płasko-oczkowy**

Opis produktu

Klucz płasko-oczkowy 30 mm / TEGER [T-W-NWKPO30]



Klucz płasko-oczkowy 30 mm / TEGER wykonany ze stopu stali chromowo-wanadowej CRV, wytrzymałej na naprężenie statyczne i kinetyczne.

Unikalna powłoka na powierzchni znacząco zwiększa komfort pracy oraz pozwala na utrzymanie narzędzi w czystości.

Klucz kuty matrycowo, odpory na odkształcenia doskonale wykalibrowany.

Dwunastokątna końcówka klucza oczkowego, dodatkowo odgięta ułatwia manewrowanie kluczem.

Przeznaczony do prac nawet w najcięższych warunkach pod dużym obciążeniem

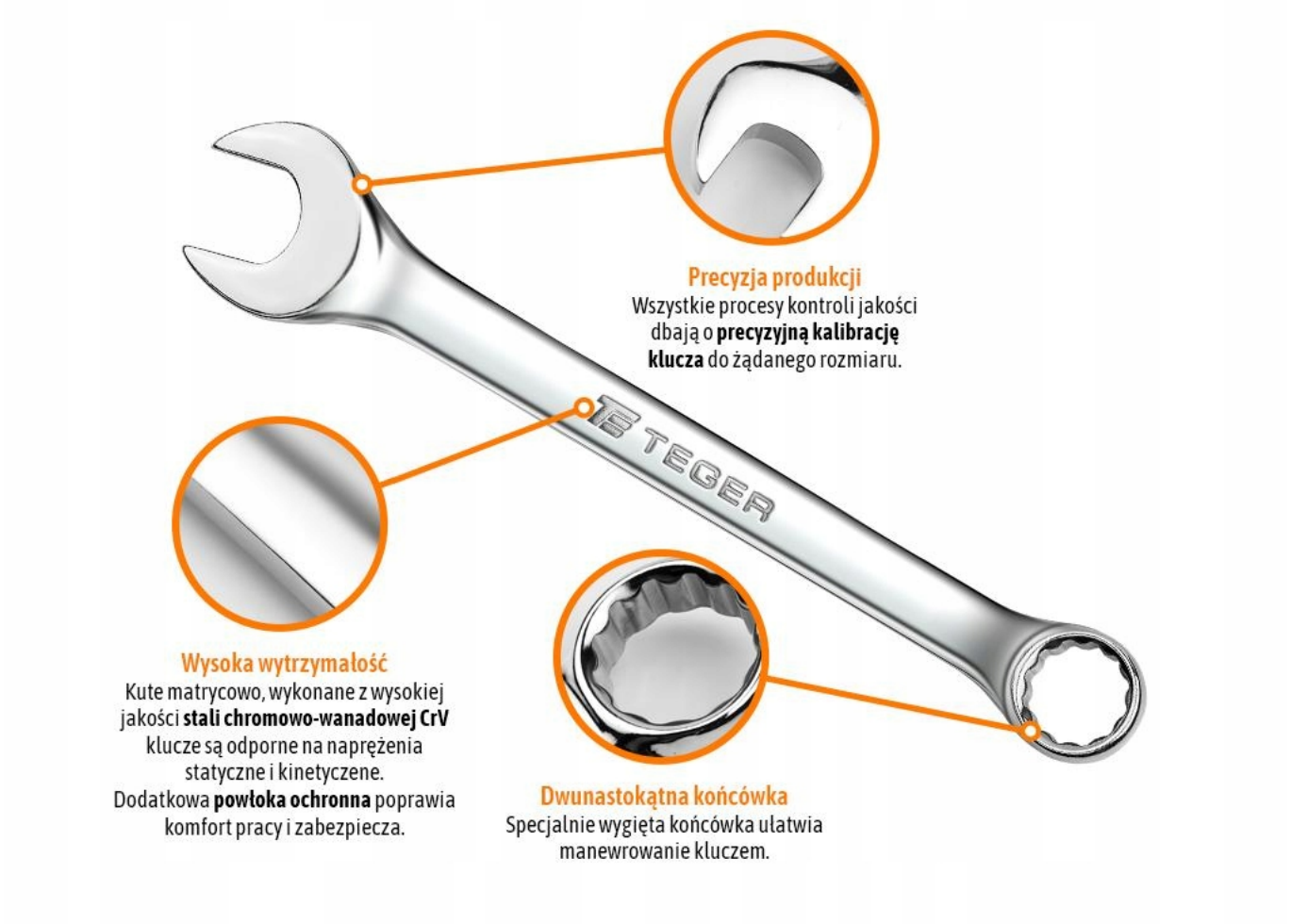
Precyzja produkcji
Wszystkie procesy kontroli jakości dbają o **precyzyjną kalibrację klucza** do żądanego rozmiaru.
TEGER
Wysoka wytrzymałość
Kute matrycowo, wykonane z wysokiej jakości **stali chromowo-wanadowej CrV** klucze są odporne na naprężenia statyczne i kinetyczne.
Dodatkowa **powłoka ochronna** poprawia komfort pracy i zabezpiecza.
Dwunastokątna końcówka
Specjalnie wygięta końcówka ułatwia manewrowanie kluczem.

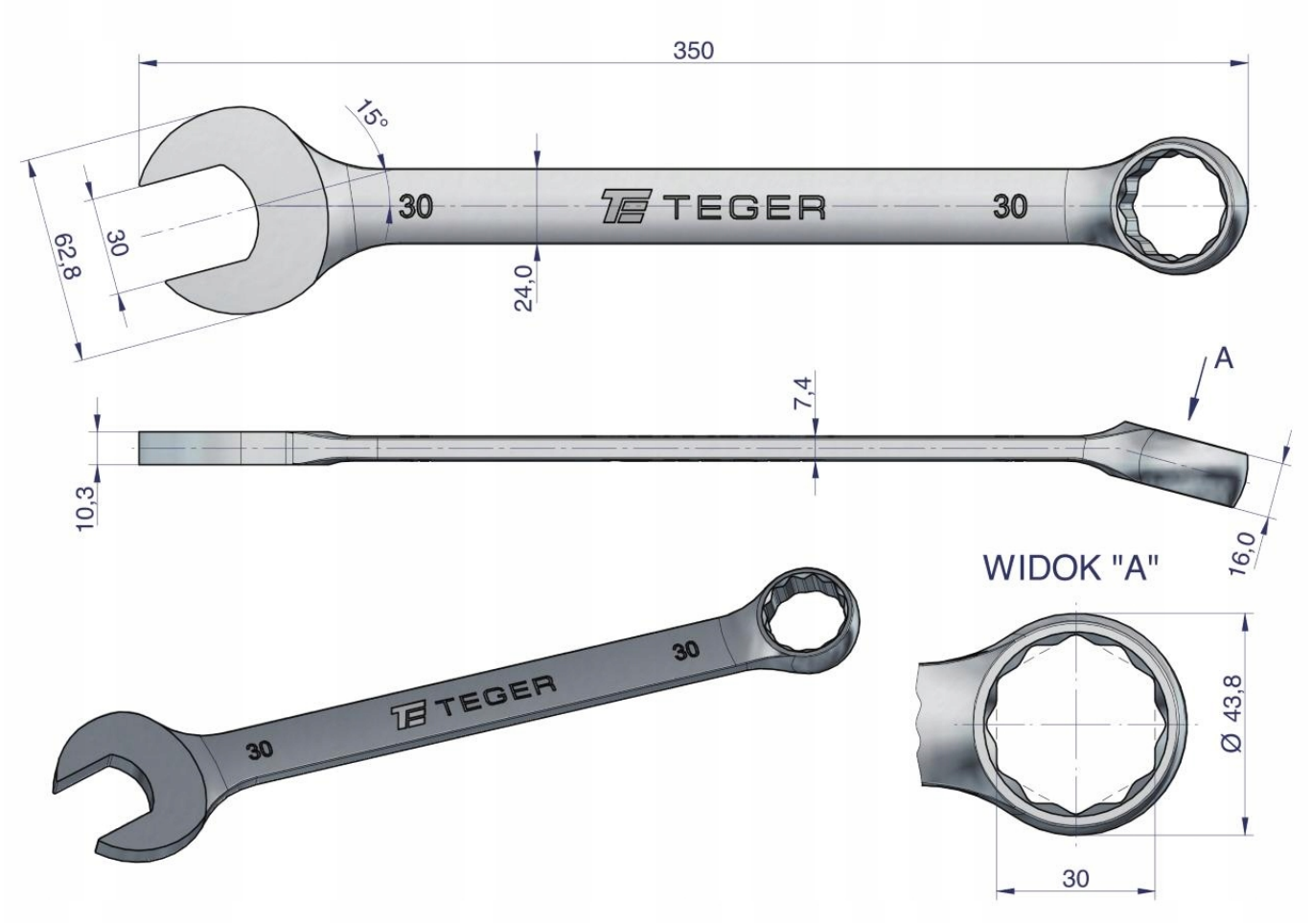
350
15°
62,8
30
30
TEGER
30
24,0
A
7,4
10,3
16,0
WIDOK "A"
30
TEGER
30
30
Ø 43,8
30

TEGER