Dane aktualne na dzień: 27-11-2026 10:12

Link do produktu: https://utih.pl/klucz-plasko-oczkowy-27-mm-teger-p-28987.html



Klucz płasko-oczkowy 27 mm TEGER

Cena	**26,70 zł**
Czas wysyłki	**24 godziny**
Numer katalogowy	**T-W-NWKPO27**
Kod producenta	**T-W-NWKPO27**
Kod EAN	**5902287228236**
Rodzaj klucza	**płasko-oczkowy**
Waga produktu z opakowaniem jednostkowym	**0.45**
Marka	**Teger**
Kod producenta	**T-W-NWKPO27**
EAN (GTIN)	**5902287228236**

Opis produktu

Klucz płasko-oczkowy 27 mm / TEGER



- **Klucz płasko-oczkowy marki TEGER / wykonanych ze stopu stali chromowo-wanadowej CRV, wytrzymałej na naprężenie statyczne i kinetyczne. Unikalna powłoka na powierzchni znacząco zwiększa komfort pracy oraz pozwala na utrzymanie narzędzi w czystości. Klucz kuty matrycowo, odpory na odkształcenia doskonale wykalibrowany. Dwunastokątna końcówka klucza płasko-oczkowego, dodatkowo wygięta ułatwia manewrowanie kluczem. Właściwości Wysoka jakość wykonania (stali chromowo-wanadowej CRV), zabezpieczającej przed korozją, kuty matrycowo odporny na odkształcenia, przeznaczony do prac nawet w najcięższych warunkach pod dużym obciążeniem**


27
TEGER
27

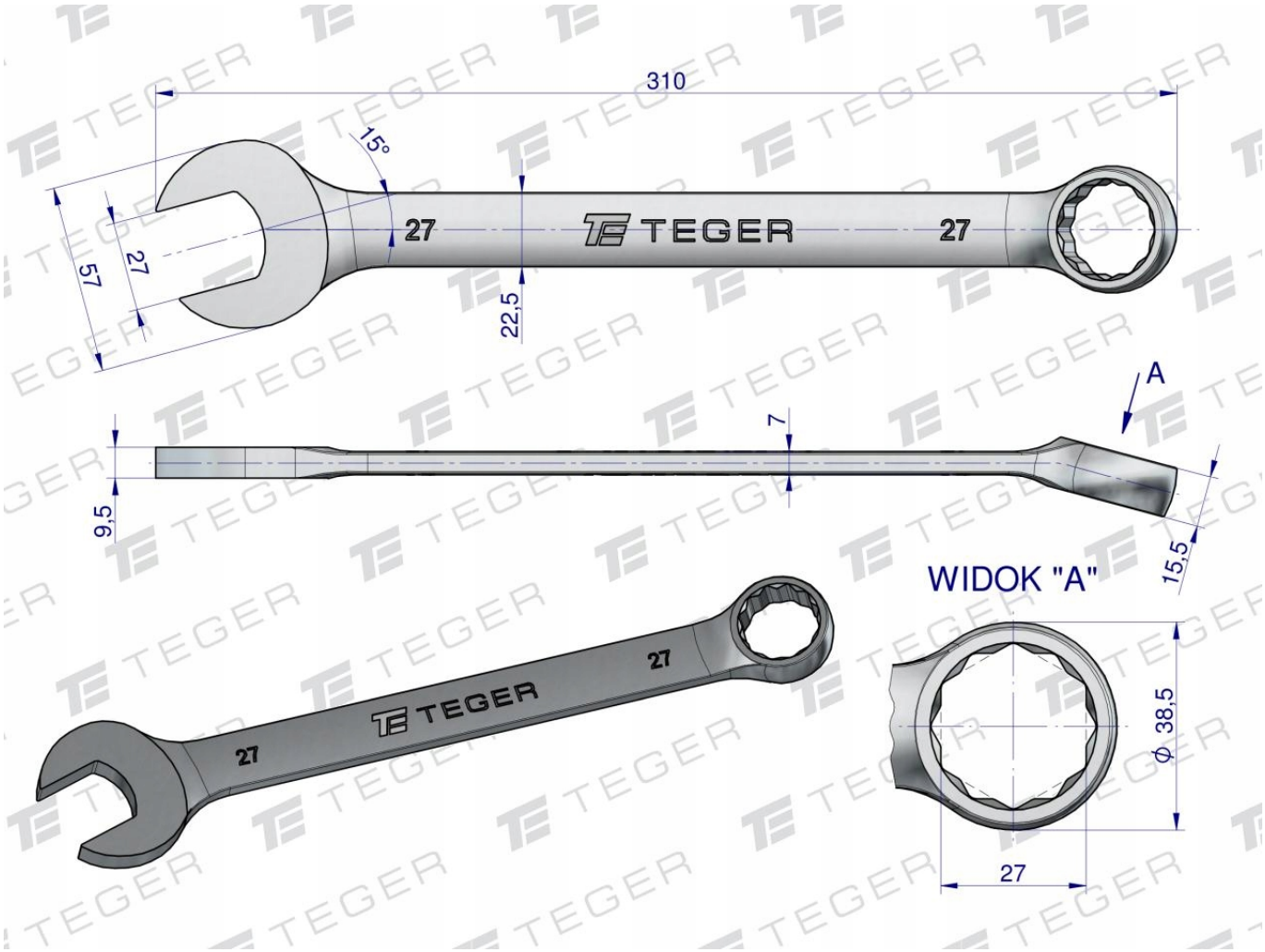
310
15°
27
TEGER
27
57
27
22,5
A
7
9,5
15,5
WIDOK "A"
27
TEGER
27
27
ϕ 38,5
27