Dane aktualne na dzień: 26-11-2026 08:14

Link do produktu: https://utih.pl/klucz-plasko-oczkowy-24-mm-teger-p-39050.html



Klucz płasko-oczkowy 24 mm TEGER

Cena	**19,20 zł**
Czas wysyłki	**24 godziny**
Numer katalogowy	**T-W-NWKPO24**
Kod producenta	**T-W-NWKPO24**
Kod EAN	**5902287228205**
Rodzaj klucza	**płasko-oczkowy**
Waga produktu z opakowaniem jednostkowym	**0.35**
Marka	**Teger**
Kod producenta	**T-W-NWKPO24**
EAN (GTIN)	**5902287228205**

Opis produktu

Klucz płasko-oczkowy 24 mm / TEGER [T-W-NWKPO24]


TEGER
24
KLUCZ PŁASKO-OCZKOWY
CrV
24
TEGER
24

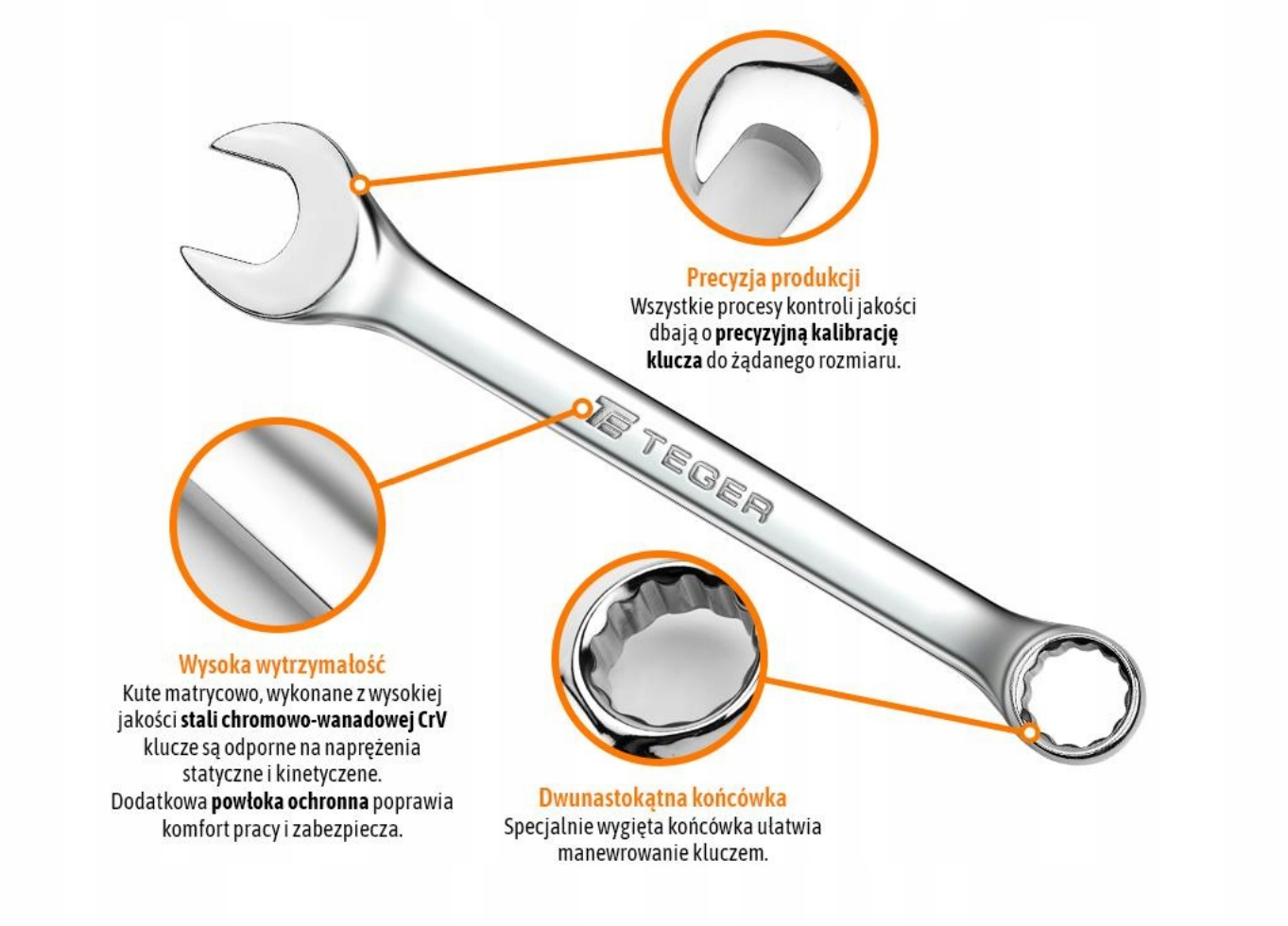

Klucz płasko-oczkowy 24 mm / TEGER wykonany ze stopu stali chromowo-wanadowej CRV, wytrzymałej na naprężenie statyczne i kinetyczne.

Unikalna powłoka na powierzchni znacząco zwiększa komfort pracy oraz pozwala na utrzymanie narzędzi w czystości.

Klucz kuty matrycowo, odpory na odkształcenia doskonale wykalibrowany.

Dwunastokątna końcówka klucza oczkowego, dodatkowo odgięta ułatwia manewrowanie kluczem.

Przeznaczony do prac nawet w najcięższych warunkach pod dużym obciążeniem

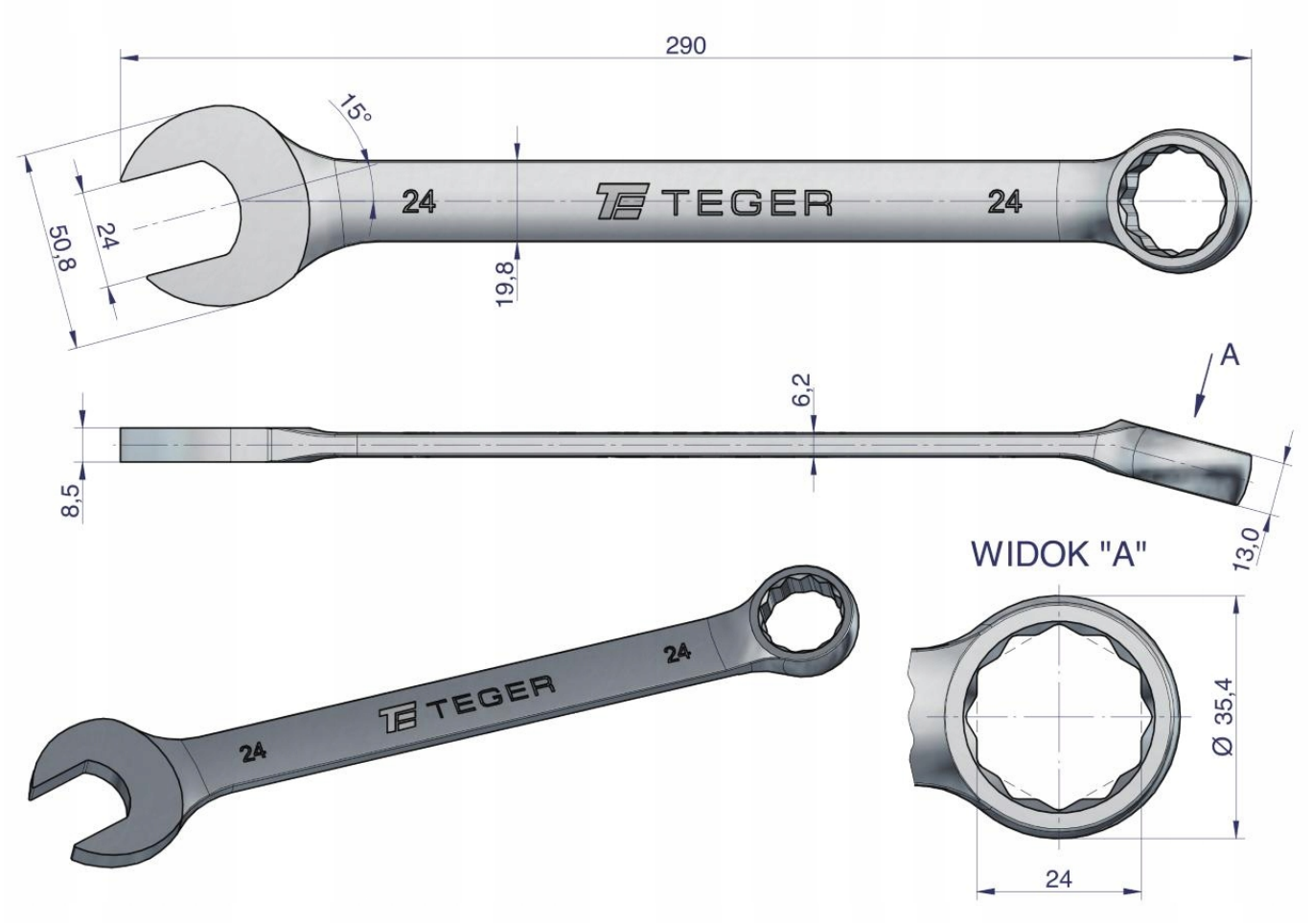
290
15°
50,8
24
24
TEGER
24
19,8
A
6,2
8,5
13,0
WIDOK "A"
24
TEGER
24
24
Ø 35,4
24

TEGER