Dane aktualne na dzień: 26-11-2026 08:14

Link do produktu: https://utih.pl/klucz-plasko-oczkowy-21-mm-teger-p-29002.html



Klucz płasko-oczkowy 21 mm TEGER

Cena	**15,00 zł**
Czas wysyłki	**24 godziny**
Numer katalogowy	**T-W-NWKPO21**
Kod producenta	**T-W-NWKPO21**
Kod EAN	**5902287228175**
Rodzaj klucza	**płasko-oczkowy**
Waga produktu z opakowaniem jednostkowym	**0.2**
Marka	**Teger**
Kod producenta	**T-W-NWKPO21**
EAN (GTIN)	**5902287228175**

Opis produktu

Klucz płasko-oczkowy 21 mm / TEGER



- **Klucz płasko-oczkowy marki TEGER / wykonanych ze stopu stali chromowo-wanadowej CRV, wytrzymałej na naprężenie statyczne i kinetyczne. Unikalna powłoka na powierzchni znacząco zwiększa komfort pracy oraz pozwala na utrzymanie narzędzi w czystości. Klucz kuty matrycowo, odpory na odkształcenia doskonale wykalibrowany. Dwunastokątna końcówka klucza płasko-oczkowego, dodatkowo wygięta ułatwia manewrowanie kluczem. Właściwości Wysoka jakość wykonania (stali chromowo-wanadowej CRV), zabezpieczającej przed korozją, kuty matrycowo odporny na odkształcenia, przeznaczony do prac nawet w najcięższych warunkach pod dużym obciążeniem**


21
TEGER
21

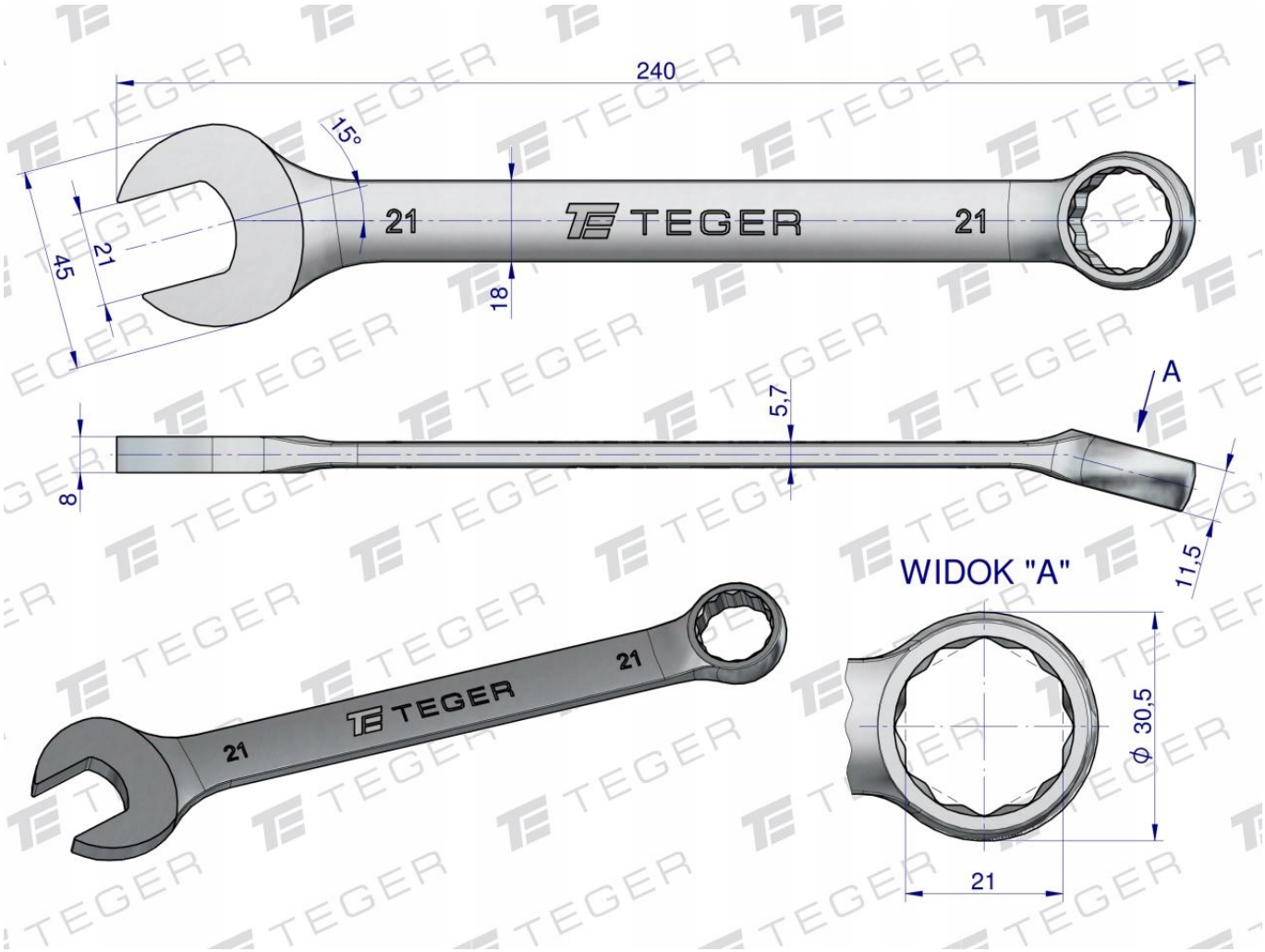
240
15°
21
TEGER
21
45
21
18
A
5,7
8
11,5
WIDOK "A"
21
TEGER
21
21
ϕ 30,5
21