Dane aktualne na dzień: 27-11-2026 10:12

Link do produktu: https://utih.pl/klucz-plasko-oczkowy-19-mm-teger-p-39049.html



# Klucz płasko-oczkowy 19 mm TEGER

| | |
|---|---|
| Cena | **12,20 zł** |
| Czas wysyłki | **24 godziny** |
| Numer katalogowy | **T-W-NWKPO19** |
| Kod producenta | **T-W-NWKPO19** |
| Kod EAN | **5902287228151** |
| Rodzaj klucza | **płasko-oczkowy** |
| Waga produktu z opakowaniem jednostkowym | **0.2** |
| Marka | **Teger** |
| Kod producenta | **T-W-NWKPO19** |
| EAN (GTIN) | **5902287228151** |

## Opis produktu

# Klucz płasko-oczkowy 19 mm / TEGER [T-W-NWKPO19]




**Klucz płasko-oczkowy 19 mm / TEGER wykonany ze stopu stali chromowo-wanadowej CRV, wytrzymałej na naprężenie statyczne i kinetyczne.**

**Unikalna powłoka na powierzchni znacząco zwiększa komfort pracy oraz pozwala na utrzymanie narzędzi w czystości.**

**Klucz kuty matrycowo, odpory na odkształcenia doskonale wykalibrowany.**

**Dwunastokątna końcówka klucza oczkowego, dodatkowo odgięta ułatwia manewrowanie kluczem.**

**Przeznaczony do prac nawet w najcięższych warunkach pod dużym obciążeniem**

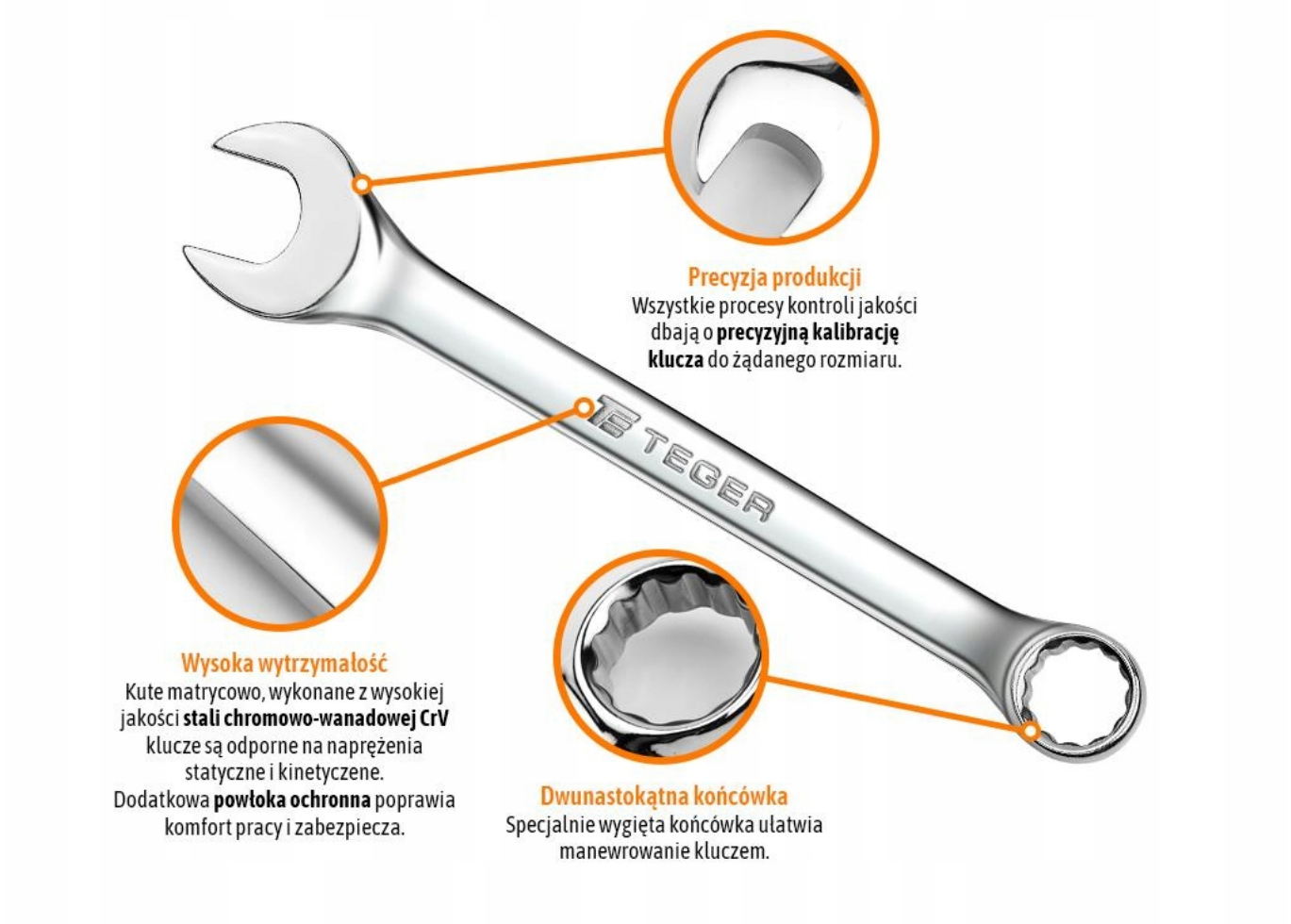
Precyzja produkcji
Wszystkie procesy kontroli jakości dbają o **precyzyjną kalibrację klucza** do żądanego rozmiaru.
TEGER
Wysoka wytrzymałość
Kute matrycowo, wykonane z wysokiej jakości **stali chromowo-wanadowej CrV** klucze są odporne na naprężenia statyczne i kinetyczne.
Dodatkowa **powłoka ochronna** poprawia komfort pracy i zabezpiecza.
Dwunastokątna końcówka
Specjalnie wygięta końcówka ułatwia manewrowanie kluczem.

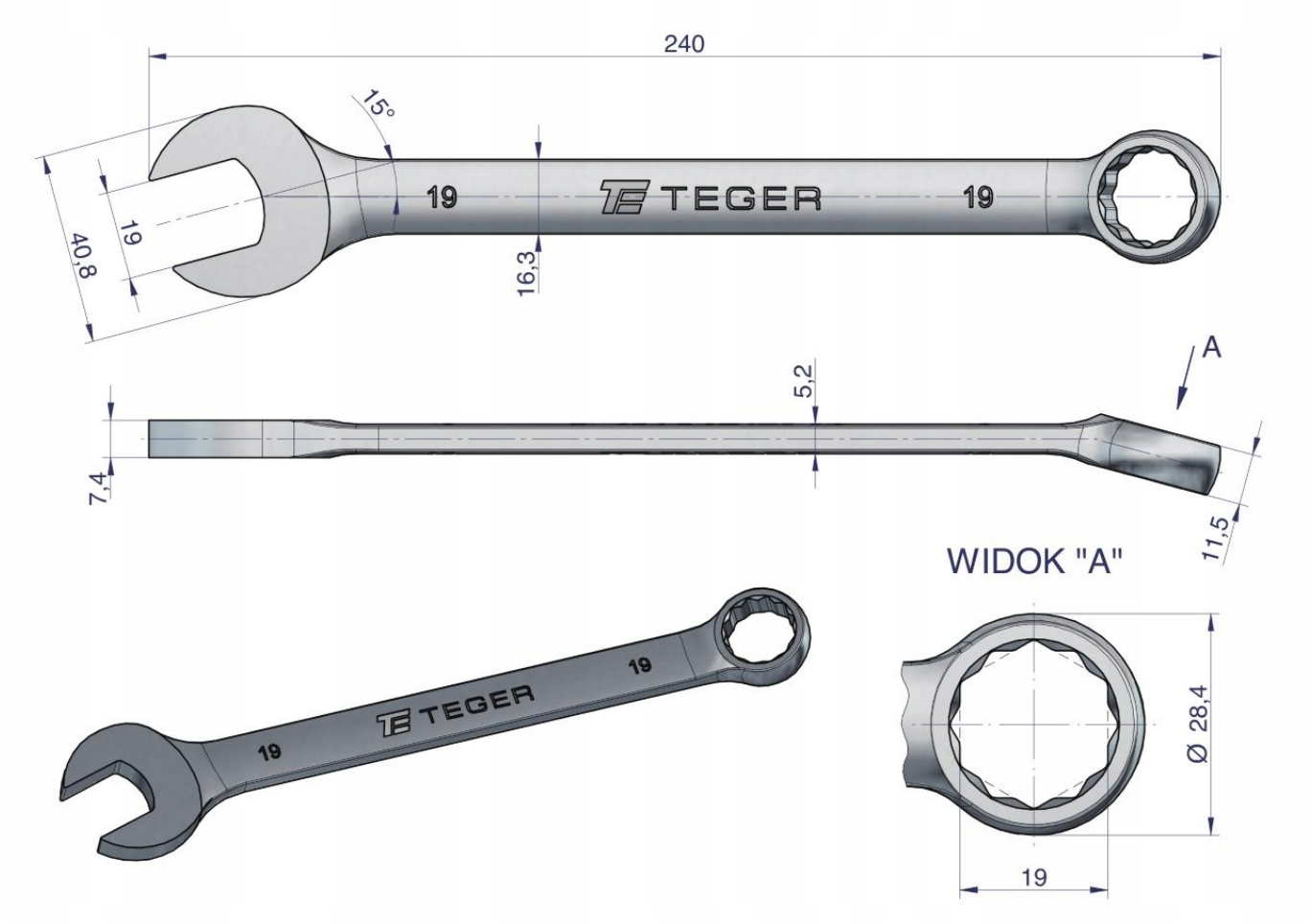
240
15°
19
TEGER
19
40,8
19
16,3
A
5,2
7,4
11,5
WIDOK "A"
19
TEGER
19
19
Ø 28,4
19

TEGER