Dane aktualne na dzień: 26-11-2026 08:14

Link do produktu: https://utih.pl/klucz-plasko-oczkowy-17-mm-teger-p-29005.html



Klucz płasko-oczkowy 17 mm TEGER

Cena	**10,66 zł**
Czas wysyłki	**24 godziny**
Numer katalogowy	**T-W-NWKPO17**
Kod producenta	**T-W-NWKPO17**
Kod EAN	**5902287228137**
Rodzaj klucza	**płasko-oczkowy**
Waga produktu z opakowaniem jednostkowym	**0.15**
Marka	**Teger**
Kod producenta	**T-W-NWKPO17**
EAN (GTIN)	**5902287228137**

Opis produktu

Klucz płasko-oczkowy 17 mm / TEGER



- **Klucz płasko-oczkowy marki TEGER / wykonanych ze stopu stali chromowo-wanadowej CRV, wytrzymałej na naprężenie statyczne i kinetyczne. Unikalna powłoka na powierzchni znacząco zwiększa komfort pracy oraz pozwala na utrzymanie narzędzi w czystości. Klucz kuty matrycowo, odpory na odkształcenia doskonale wykalibrowany. Dwunastokątna końcówka klucza płasko-oczkowego, dodatkowo wygięta ułatwia manewrowanie kluczem. Właściwości Wysoka jakość wykonania (stali chromowo-wanadowej CRV), zabezpieczającej przed korozją, kuty matrycowo odporny na odkształcenia, przeznaczony do prac nawet w najcięższych warunkach pod dużym obciążeniem**


17
TEGER
17

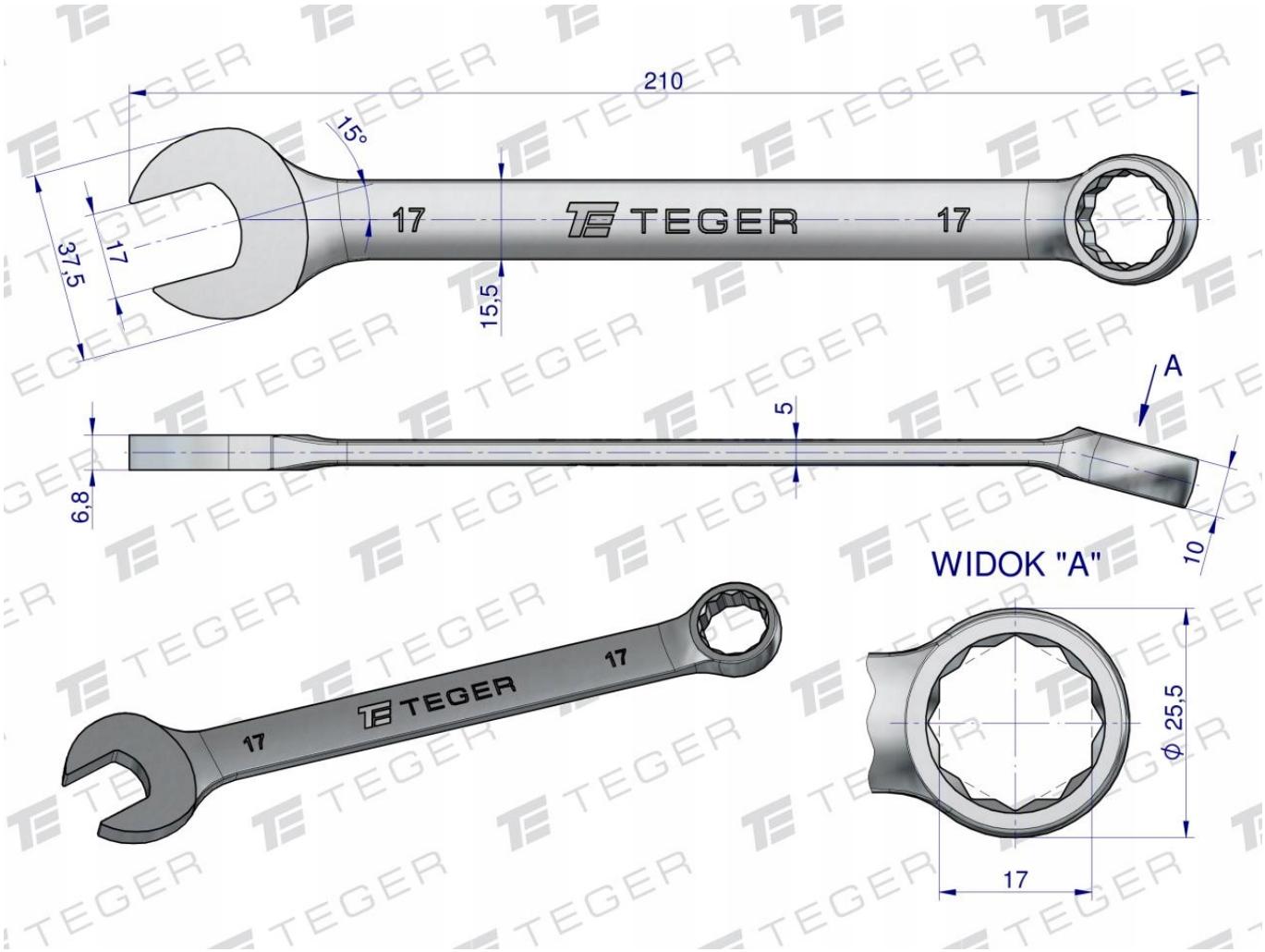
210
15°
17
TEGER
17
3,75
17
15,5
A
5
6,8
10
WIDOK "A"
17
TEGER
17
17
ϕ 25,5
17