Dane aktualne na dzień: 26-11-2026 08:14

Link do produktu: https://utih.pl/klucz-plasko-oczkowy-13-mm-teger-p-28993.html



Klucz płasko-oczkowy 13 mm TEGER

Cena	**7,96 zł**
Czas wysyłki	**24 godziny**
Numer katalogowy	**T-W-NWKPO13**
Kod producenta	**T-W-NWKPO13**
Kod EAN	**5902287228090**
Rodzaj klucza	**płasko-oczkowy**
Waga produktu z opakowaniem jednostkowym	**0.1**
Marka	**Teger**
Kod producenta	**T-W-NWKPO13**
EAN (GTIN)	**5902287228090**

Opis produktu

Klucz płasko-oczkowy 13 mm / TEGER



- **Klucz płasko-oczkowy marki TEGER / wykonanych ze stopu stali chromowo-wanadowej CRV, wytrzymałej na naprężenie statyczne i kinetyczne. Unikalna powłoka na powierzchni znacząco zwiększa komfort pracy oraz pozwala na utrzymanie narzędzi w czystości. Klucz kuty matrycowo, odpory na odkształcenia doskonale wykalibrowany. Dwunastokątna końcówka klucza płasko-oczkowego, dodatkowo wygięta ułatwia manewrowanie kluczem. Właściwości Wysoka jakość wykonania (stali chromowo-wanadowej CRV), zabezpieczającej przed korozją, kuty matrycowo odporny na odkształcenia, przeznaczony do prac nawet w najcięższych warunkach pod dużym obciążeniem**


13
TEGER
13

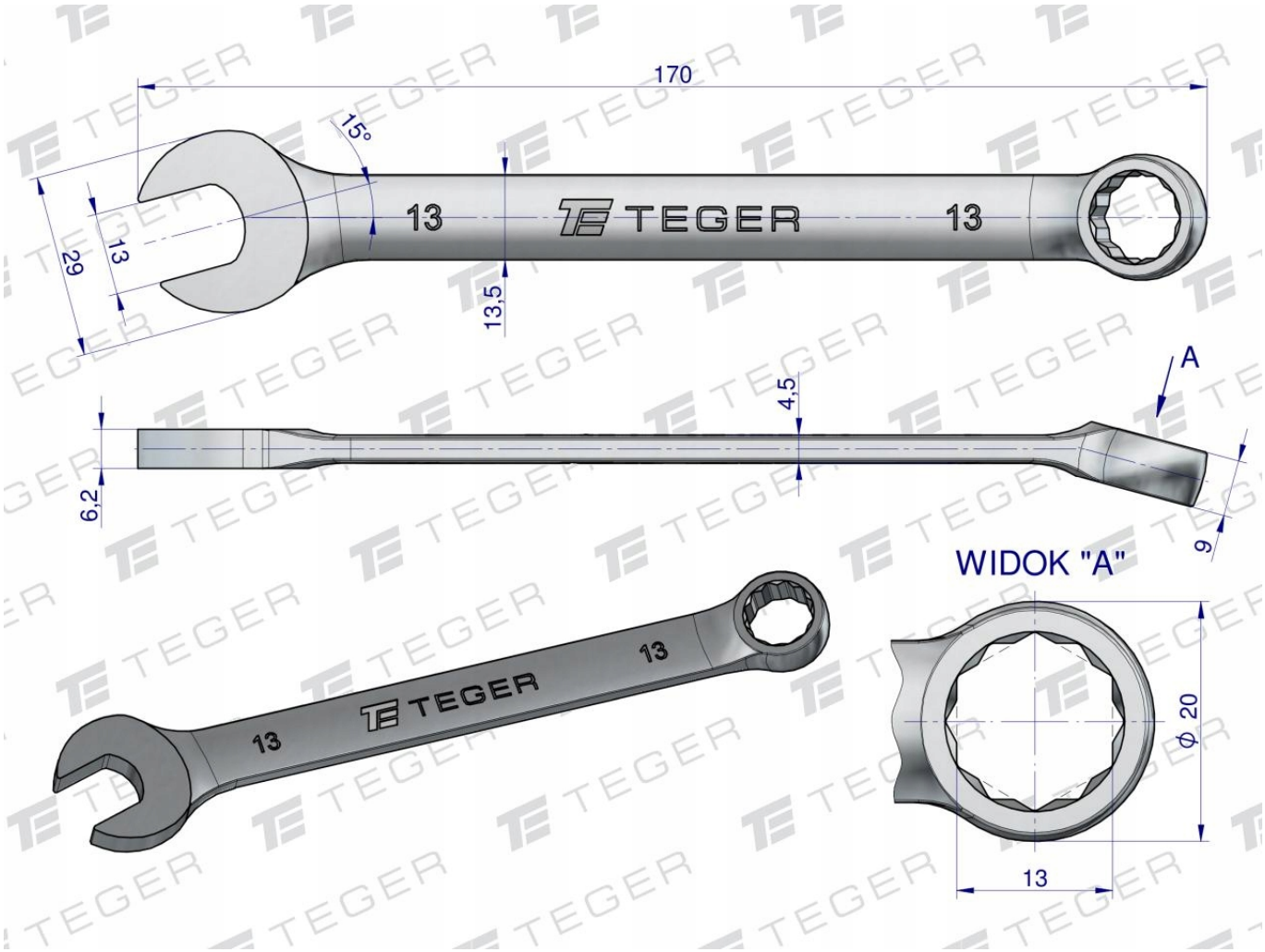
170
15°
13
TEGER
13
29
13
13,5
A
4,5
6,2
9
WIDOK "A"
13
TEGER
13
13
ϕ 20
13