Dane aktualne na dzień: 26-11-2026 08:14

Link do produktu: https://utih.pl/klucz-plasko-oczkowy-10-mm-teger-p-28995.html



# Klucz płasko-oczkowy 10 mm TEGER

| | |
|---|---|
| Cena | **6,24 zł** |
| Czas wysyłki | **24 godziny** |
| Numer katalogowy | **T-W-NWKPO10** |
| Kod producenta | **T-W-NWKPO10** |
| Kod EAN | **5902287228069** |
| Rodzaj klucza | **płasko-oczkowy** |
| Waga produktu z opakowaniem jednostkowym | **0.05** |
| Marka | **Teger** |
| Kod producenta | **T-W-NWKPO10** |
| EAN (GTIN) | **5902287228069** |

## Opis produktu

# Klucz płasko-oczkowy 10 mm / TEGER [T-W-NWKPO10]




- **Klucz płasko-oczkowy marki TEGER / wykonanych ze stopu stali chromowo-wanadowej CRV, wytrzymałej na naprężenie statyczne i kinetyczne. Unikalna powłoka na powierzchni znacząco zwiększa komfort pracy oraz pozwala na utrzymanie narzędzi w czystości. Klucz kuty matrycowo, odpory na odkształcenia doskonale wykalibrowany. Dwunastokątna końcówka klucza płasko-oczkowego, dodatkowo wygięta ułatwia manewrowanie kluczem. Właściwości Wysoka jakość wykonania (stali chromowo-wanadowej CRV), zabezpieczającej przed korozją, kuty matrycowo odporny na odkształcenia, przeznaczony do prac nawet w najcięższych warunkach pod dużym obciążeniem**


10
TEGER
10

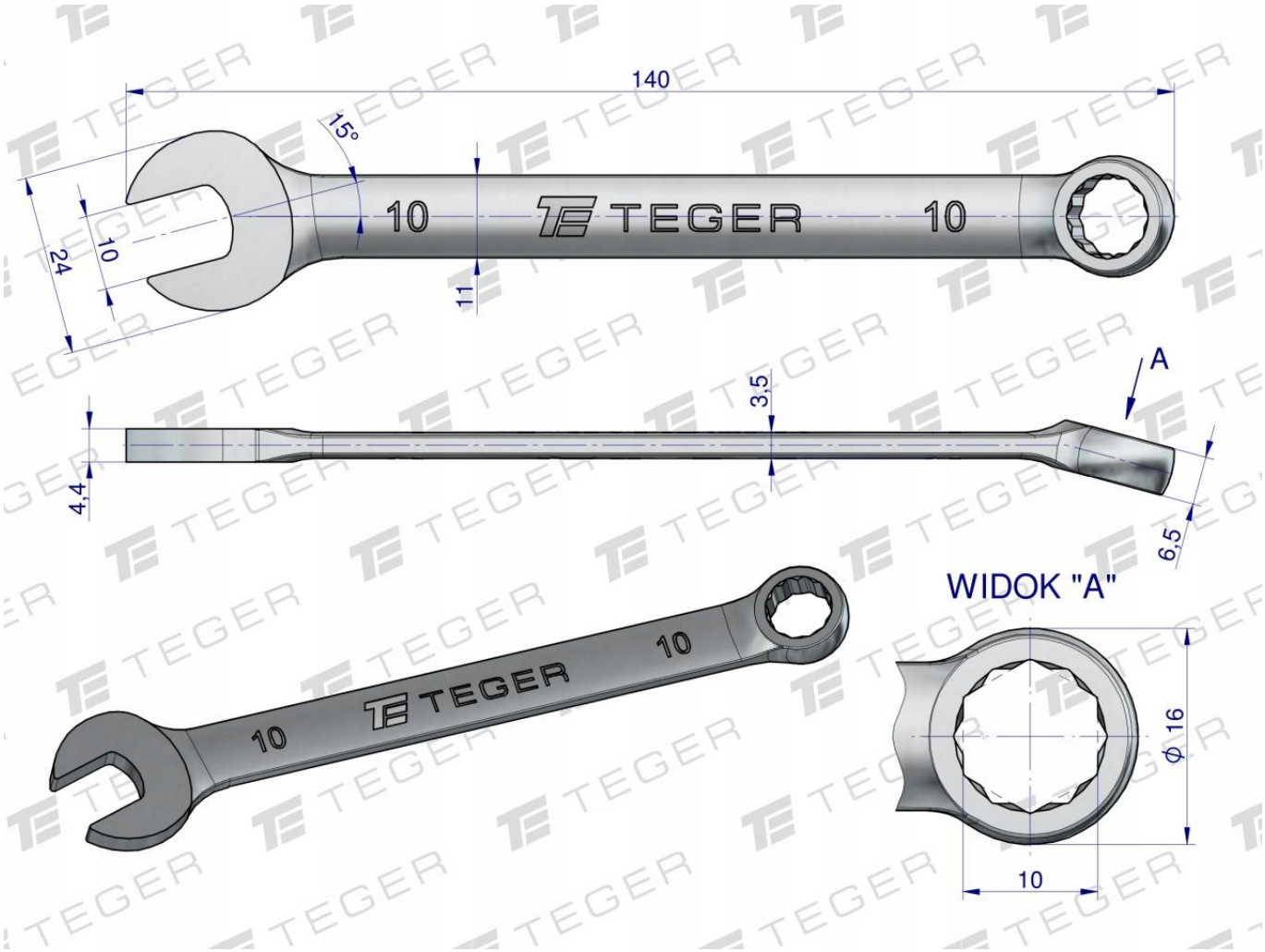
140
15°
10
TEGER
10
24
10
11
A
3,5
4,4
6,5
WIDOK "A"
10
TEGER
10
ϕ 16
10