Dane aktualne na dzień: 28-11-2026 13:06

Link do produktu: https://utih.pl/klucz-oczkowy-odsadzony-25x28-mm-warynski-p-27272.html



Klucz oczkowy odsadzony 25x28 mm WARYŃSKI

Cena	**53,70 zł**
Czas wysyłki	**24 godziny**
Numer katalogowy	**WMK126**
Kod producenta	**WMK126**
Kod EAN	**5902287159929**
Rodzaj klucza	**oczkowy**
Waga produktu z opakowaniem jednostkowym	**0.5**
Marka	**Waryński**
Kod producenta	**WMK126**
EAN (GTIN)	**5902287159929**

Opis produktu

Klucz oczkowy odsadzony marki WARYŃSKI



- **rozmiar 25x28 mm**
- **twardość części roboczej ≥ 42 HRC**
- **stal stopowa CrV**
- **standard wykonania: metryczny ASME B107.9**

Klucze wykonane są w standardzie ASME B 107.9, ściśle określającym minimalny moment obrotowy przenoszony przez oczka klucza w każdym rozmiarze.

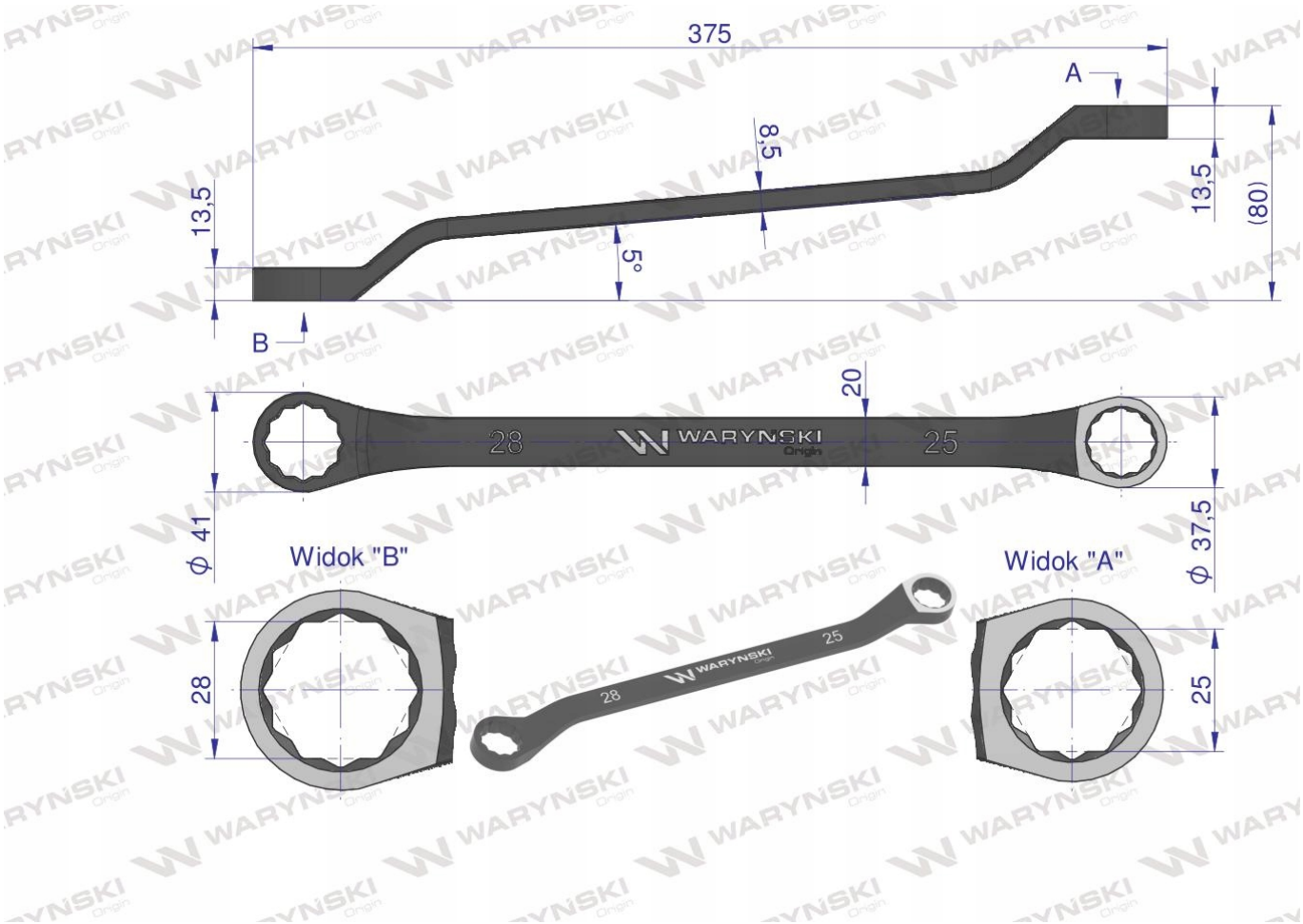

Origin WARYŃSKI