Dane aktualne na dzień: 26-11-2026 08:15

Link do produktu: https://utih.pl/joystick-pod-linki-na-widelki-warynski-p-27489.html



Joystick pod linki na widełki WARYŃSKI

Cena	**413,30 zł**
Czas wysyłki	**24 godziny**
Numer katalogowy	**W-JOYSTICK-W**
Kod producenta	**W-JOYSTICK-W**
Kod EAN	**5902287183269**
Numery katalogowe zamienników	**87002365**
Numer katalogowy oryginału	**W-JOYSTICK-W**
Waga produktu z opakowaniem jednostkowym	**3**
Numer katalogowy części	**W-JOYSTICK-W**
EAN (GTIN)	**5902287183269**

Opis produktu

Joystick pod linki zakończone widełkami bez przełącznika marki Waryński



- **Zakończenie linki: widełki**
- **Obciążenie robocze na linkę: max. 340N**
- **Zalecany środek smarny: Smar HHS (lub odpowiednik)**
- **Temperatura pracy: -30˚C + 80˚C**

Joystick bez przycisku, pod linki zakończone widełkami do zdalnego sterowania 2-sekcyjnym rozdzielaczem (za pomocą dwóch linek zakończonych widełkami). Wyposażony w ergonomiczny uchwyt który sprawia, że dobrze i pewnie leży w dłoni i pozwala na precyzyjne, wygodne i komfortowe sterowanie. Joystick przystosowany jest do różnego rodzaju maszyn takich jak: TUR, CYKLOP, ładowacz czy wózek widłowy, a także do innych urządzeń sterowanych hydraulicznie.



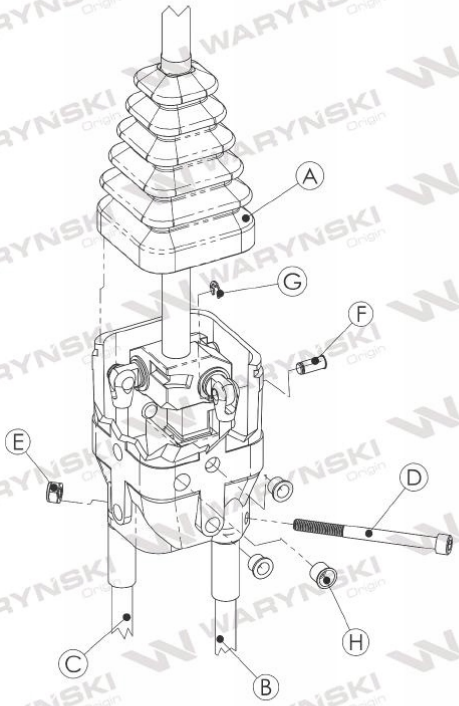

INSTRUKCJA MONTAŻU LINEK

1. Unieś gumową osłonę (A).
2. Przygotuj elementy (D,E,F,G,H).
3. Wsuń linki (B) i (C) w otwory znajdujące się w dolnej części Joysticka.
   Włóż śrubę (D) M6x75 w otwór i dokręć nakrętką (E) (moment dokręcenia około 20Nm).
4. Zamontuj końcówki linek (B) (C), wsuń sworznie (F) i zabezpiecz pierścieniami osadczymi (G).
5. Ponownie zamontuj gumową osłonę (A) na swoim miejscu.
6. Umieść zatyczki/korki (H) w otworach.

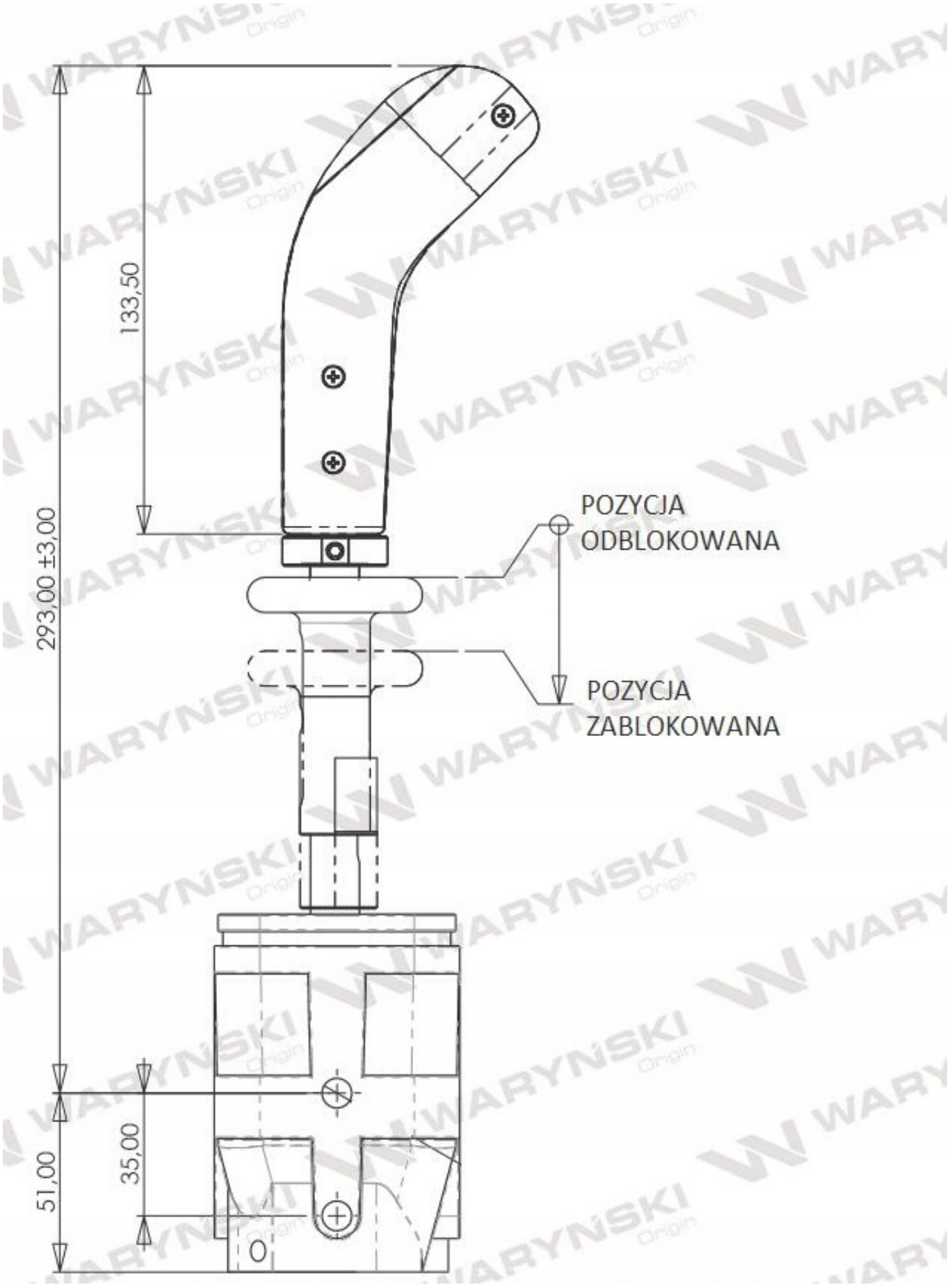
133,50
293,00 ±3,00
POZYCJA
ODBLOKOWANA
POZYCJA
ZABLOKOWANA
35,00
51,00


Origin
WARYŃSKI