Dane aktualne na dzień: 26-11-2026 08:15

Link do produktu: https://utih.pl/joystick-pod-linki-bez-przelacznika-warynski-p-27485.html



Joystick pod linki bez przełącznika WARYŃSKI

Cena	**305,30 zł**
Czas wysyłki	**24 godziny**
Numer katalogowy	**W-JOYSTICK-K**
Kod producenta	**W-JOYSTICK-K**
Kod EAN	**5902287183238**
Numery katalogowe zamienników	**D010-025A2001**
Waga produktu z opakowaniem jednostkowym	**1.38**
Numer katalogowy części	**W-JOYSTICK-K**
EAN (GTIN)	**5902287183238**

Opis produktu

Joystick pod linki zakończone kulką (bez przełącznika) marki Waryński



- **Otwory pod zakończenie linki: ø 14,2mm**
- **Obciążenie robocze na linkę: max. 250N**
- **Temperatura pracy: -30˚C + 80˚C**

Joystick bez przycisku, pod linki zakończone kulką do zdalnego sterowania 2-sekcyjnym rozdzielaczem (za pomocą dwóch linek zakończonych kulką). Wyposażony w ergonomiczny uchwyt który sprawia, że dobrze i pewnie leży w dłoni i pozwala na precyzyjne, wygodne i komfortowe sterowanie. Joystick przystosowany jest do różnego rodzaju maszyn takich jak: TUR, CYKLOP, ładowacz czy wózek widłowy, a także do innych urządzeń sterowanych hydraulicznie.




WARYŃSKI

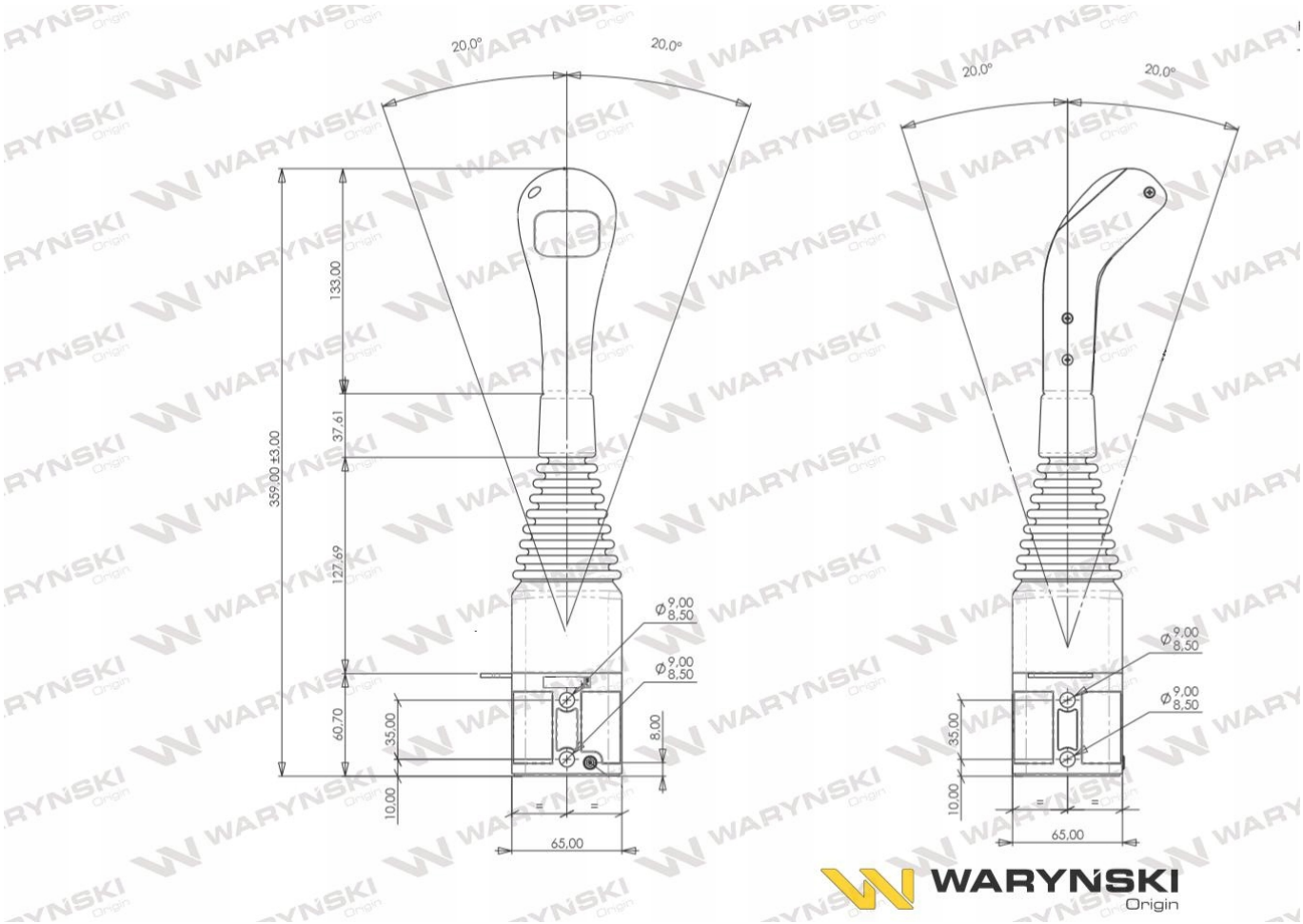

Origin
WARYŃSKI