Dane aktualne na dzień: 26-11-2026 08:16

Link do produktu: https://utih.pl/jarzmo-cybant-m14-72x110-warynski-p-39374.html



Jarzmo cybant M14 72x110 WARYŃSKI

Cena	**15,60 zł**
Czas wysyłki	**24 godziny**
Numer katalogowy	**W-M14-70X110**
Kod producenta	**W-M14-70X110**
Kod EAN	**5902287270495**
Waga produktu z opakowaniem jednostkowym	**0.35**
Numer katalogowy części	**W-M14-70X110**
EAN (GTIN)	**5902287270495**

Opis produktu

Jarzmo, Cybant, M14 72x110, Waryński [W-M14-70X110]





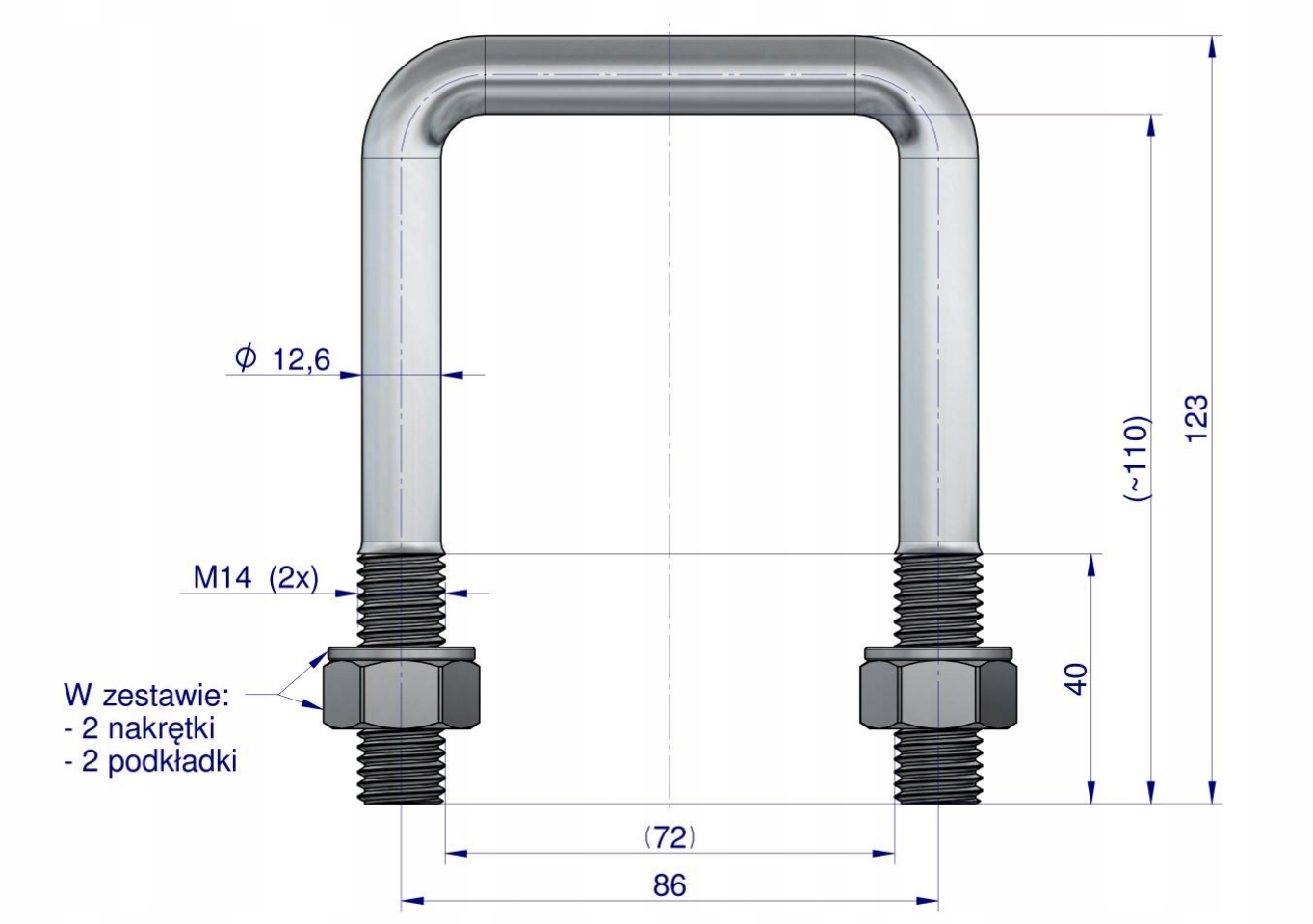

Jarzma (cybanty) uniwersalne Waryński dostępne są różnych rozmiarach.

Uniwersalne jarzma (cybanty) marki Waryński to solidne elementy mocujące, wykorzystywane szeroko w maszynach rolniczych i przemysłowych.

Wykonane z trwałej, ocynkowanej stali zapewniają odporność na korozję oraz długą żywotność nawet w trudnych warunkach pracy.

Dostępne w wielu rozmiarach, co pozwala na dopasowanie do różnych średnic rur, prętów czy profili stalowych.

Charakteryzują się dużą siłą docisku i niezawodnością mocowania.

Zastosowanie w maszynach rolniczych:

- **Stabilizacja elementów konstrukcyjnych przyczep, rozsiewaczy, bron czy pługów**
- **Montaż zbiorników, osłon i prowadnic**
- **Utrzymywanie elementów ramy i zawieszenia**
- **Mocowanie rur i przewodów hydraulicznych**

Cechy produktu:

- **Odporność na obciążenia mechaniczne**
- **Odporność na warunki atmosferyczne**
- **Łatwy montaż i demontaż**
- **Dostępne różne średnice i długości gwintów**

Idealne do zastosowań serwisowych i produkcyjnych w rolnictwie oraz przemyśle ciężkim.


Origin
WARYŃSKI