Dane aktualne na dzień: 26-11-2026 08:15

Link do produktu: https://utih.pl/jarzmo-cybant-m10-32x60-warynski-p-39351.html



Jarzmo cybant M10 32x60 WARYŃSKI

Cena	**8,43 zł**
Czas wysyłki	**24 godziny**
Numer katalogowy	**W-M10-30X60**
Kod producenta	**W-M10-30X60**
Kod EAN	**5902287270372**
Waga produktu z opakowaniem jednostkowym	**0.1**
Numer katalogowy części	**W-M10-30X60**
EAN (GTIN)	**5902287270372**

Opis produktu

Jarzmo, Cybant, M10 32x60, Waryński [W-M10-30X60]


Origin


WAHYNSKI
Origin

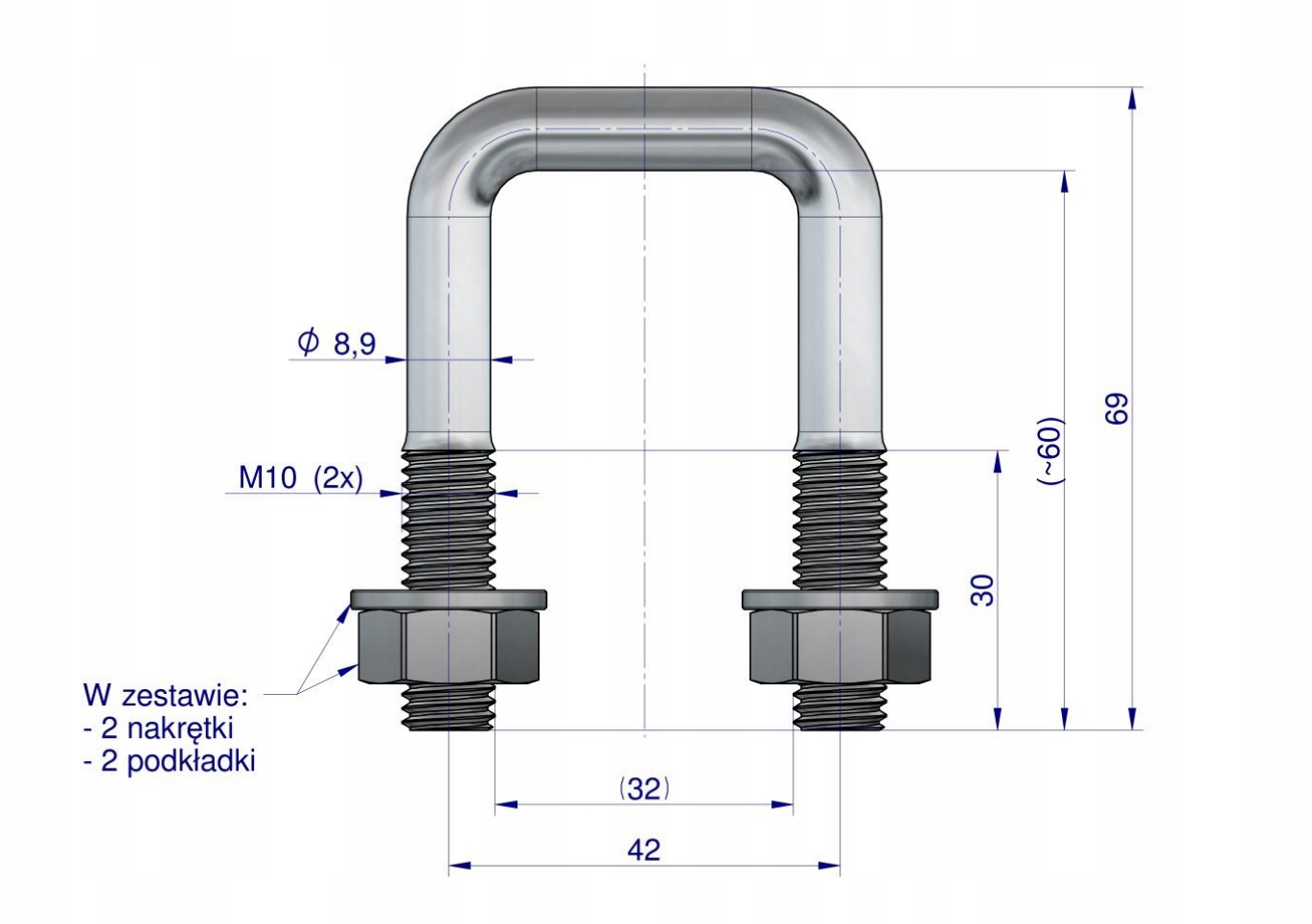

Jarzma (cybanty) uniwersalne Waryński dostępne są różnych rozmiarach.

Uniwersalne jarzma (cybanty) marki Waryński to solidne elementy mocujące, wykorzystywane szeroko w maszynach rolniczych i przemysłowych.

Wykonane z trwałej, ocynkowanej stali zapewniają odporność na korozję oraz długą żywotność nawet w trudnych warunkach pracy.

Dostępne w wielu rozmiarach, co pozwala na dopasowanie do różnych średnic rur, prętów czy profili stalowych.

Charakteryzują się dużą siłą docisku i niezawodnością mocowania.

Zastosowanie w maszynach rolniczych:

- **Stabilizacja elementów konstrukcyjnych przyczep, rozsiewaczy, bron czy pługów**
- **Montaż zbiorników, osłon i prowadnic**
- **Utrzymywanie elementów ramy i zawieszenia**
- **Mocowanie rur i przewodów hydraulicznych**

Cechy produktu:

- **Odporność na obciążenia mechaniczne**
- **Odporność na warunki atmosferyczne**
- **Łatwy montaż i demontaż**
- **Dostępne różne średnice i długości gwintów**

Idealne do zastosowań serwisowych i produkcyjnych w rolnictwie oraz przemyśle ciężkim.


Origin
WARYŃSKI