Dane aktualne na dzień: 26-11-2026 08:15

Link do produktu: https://utih.pl/imadlo-stale-100mm-zeliwo-sferoidalne-warynski-p-27753.html



Imadło stałe 100mm żeliwo sferoidalne WARYŃSKI

Cena	**293,80 zł**
Czas wysyłki	**24 godziny**
Numer katalogowy	**WMI001**
Kod producenta	**WMI001**
Kod EAN	**5902287172683**
Waga produktu z opakowaniem jednostkowym	**6.5**
Marka	**Waryński**
Kod producenta	**WMI001**
EAN (GTIN)	**5902287172683**
Zawiera baterie	**nie**
Maksymalny rozstaw szczęk	**105**
Szerokość szczęk	**100**
Rodzaj imadła	**stołowe**

Opis produktu

Imadło ślusarskie stałe 100mm marki WARYŃSKI



- **stała podstawa mocowana na 4 śruby**
- **rozwartość maksymalna robocza 105 mm**
- **szerokość szczęk 100 mm**
- **wykonane z żeliwa sferoidalnego**
- **twardość korpusu prowadnicy w skali Brinela 170HB**
- **okładziny szczęk z możliwością wymiany**
- **waga 6.5kg**



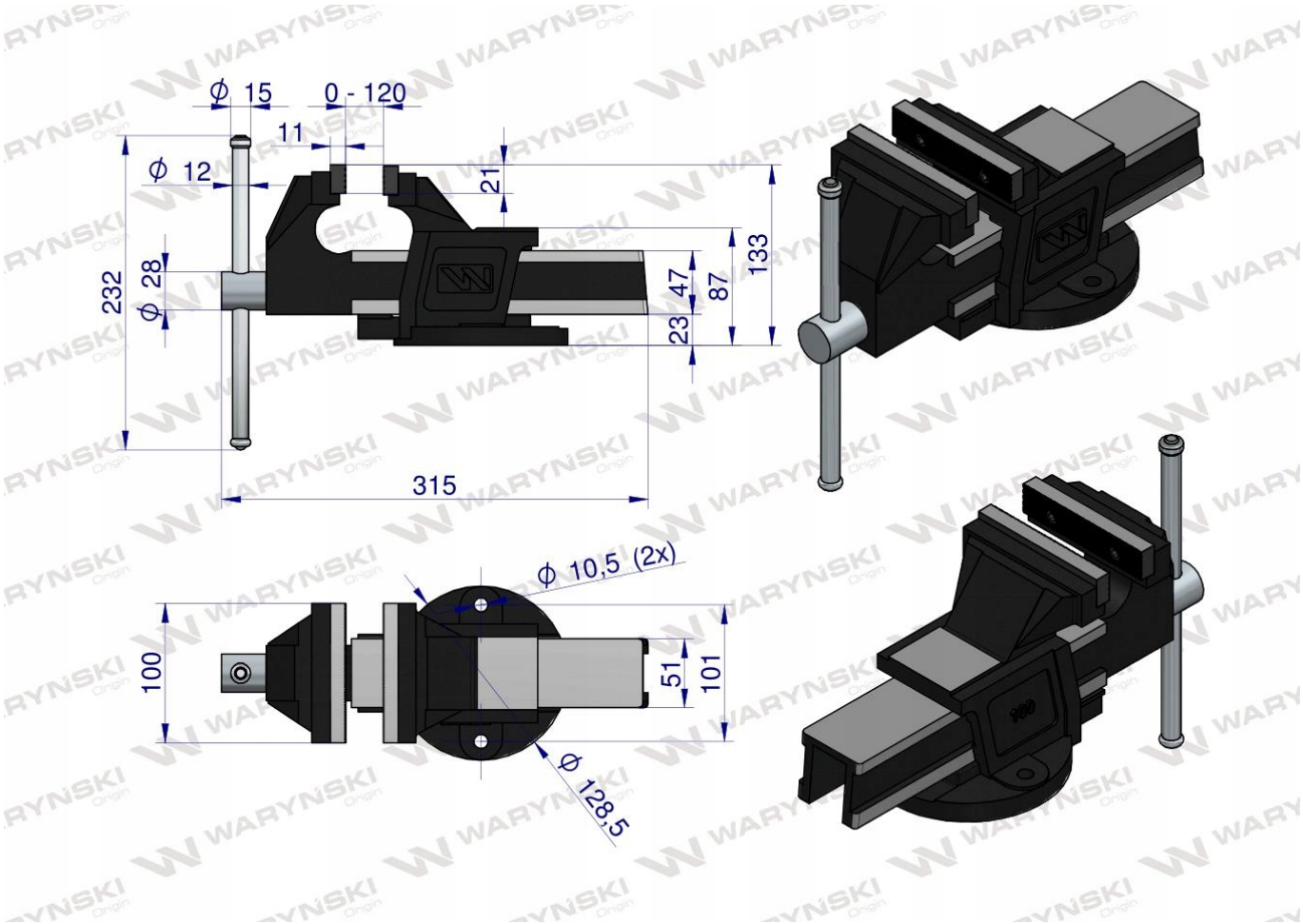

Origin WARYŃSKI