Dane aktualne na dzień: 26-11-2026 08:16

Link do produktu: https://utih.pl/hak-szybkosprzeg-do-wspawania-cat-2hd-warynski-p-27572.html



Hak szybkosprzęg do wspawania Cat-2HD WARYŃSKI

Cena	**343,70 zł**
Czas wysyłki	**24 godziny**
Numer katalogowy	**W-6182**
Kod producenta	**W-6182**
Kod EAN	**5902287197433**
Waga produktu z opakowaniem jednostkowym	**15**
Numer katalogowy części	**W-6182**
EAN (GTIN)	**5902287197433**

Opis produktu

Hak szybkosprzęg końcówka do spawania Cat-2HD WARYŃSKI



- **Kategoria: II od 48 do 92 kW (62 do 120 KM),**
- **Dedykowana kula: 56 mm**
- **Długość: 197 mm**
- **Szerokość: 37 mm**
- **Wysokość: 180 mm**
- **Wysokość w miejscu spawania: 104 mm**







Kule współpracujące:

- **W-879422**
- **W-879522**
- **W-879412**
- **W-879812**
- **W-879822**
- **W-879832**

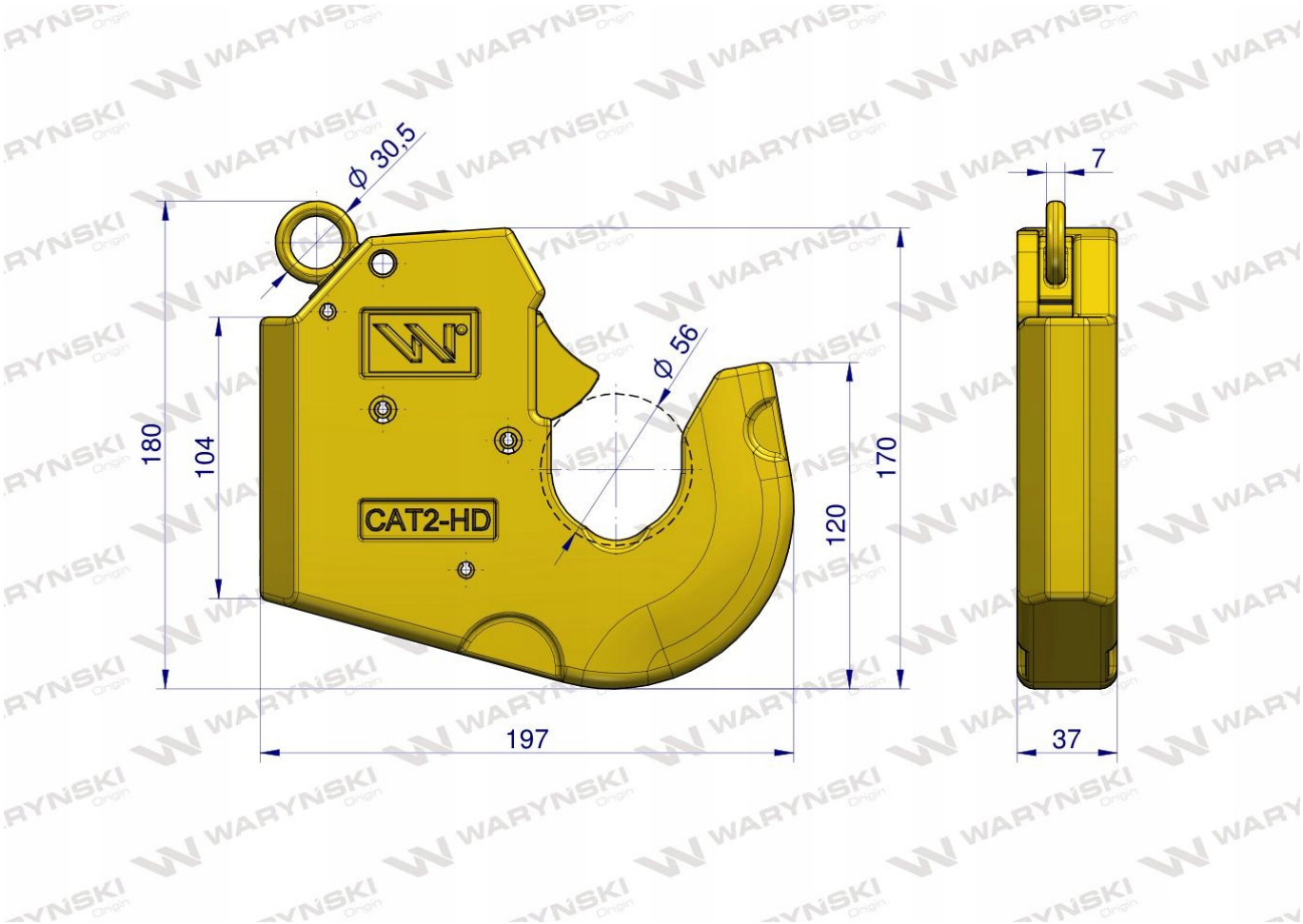

Hak sprzęgający do spawania Waryński to nowa ulepszona konstrukcja zapobiegająca niepożądanemu wypięcia się kuli. Pewność połączenia ciągnika z maszyną potwierdzamy udzielając Żelaznej Gwaranci na ten produkt. Haki Waryński charakteryzują się: - Zwiększoną żywotnością poprzez ulepszone cieplnie łoże w miejscu współpracy z kulą, - Ułatwionym podpięciem maszyny, dzięki możliwości blokady mechanizmu, - Zwiększoną wytrzymałością mechanizmu blokującego, który został ulepszony cieplnie, - Ułatwionym montażem - optymalnie dobrany materiał -odpowiedni do spawania.

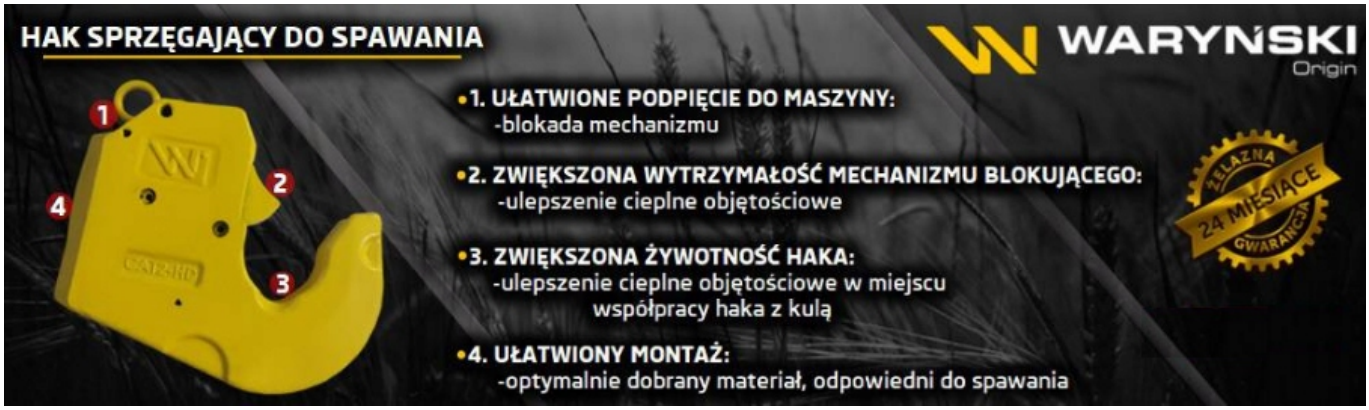


Origin
WARYŃSKI