Dane aktualne na dzień: 27-11-2026 11:33

Link do produktu: https://utih.pl/gwintownik-do-gwintu-metrycznego-m12x15-warynski-p-34032.html



Gwintownik do gwintu metrycznego M12X1.5 WARYŃSKI

Cena	**54,50 zł**
Czas wysyłki	**24 godziny**
Numer katalogowy	**WMG412**
Kod producenta	**WMG412**
Kod EAN	**5902287106817**
Waga produktu z opakowaniem jednostkowym	**0.07**
Marka	**Waryński**
Kod producenta	**WMG412**
EAN (GTIN)	**5902287106817**

Opis produktu

Gwintowniki komplet 2 szt do gwintu metrycznego drobnozwojowego DIN2181 M12X1.5 Waryński


M12x1.5-6H
HSS

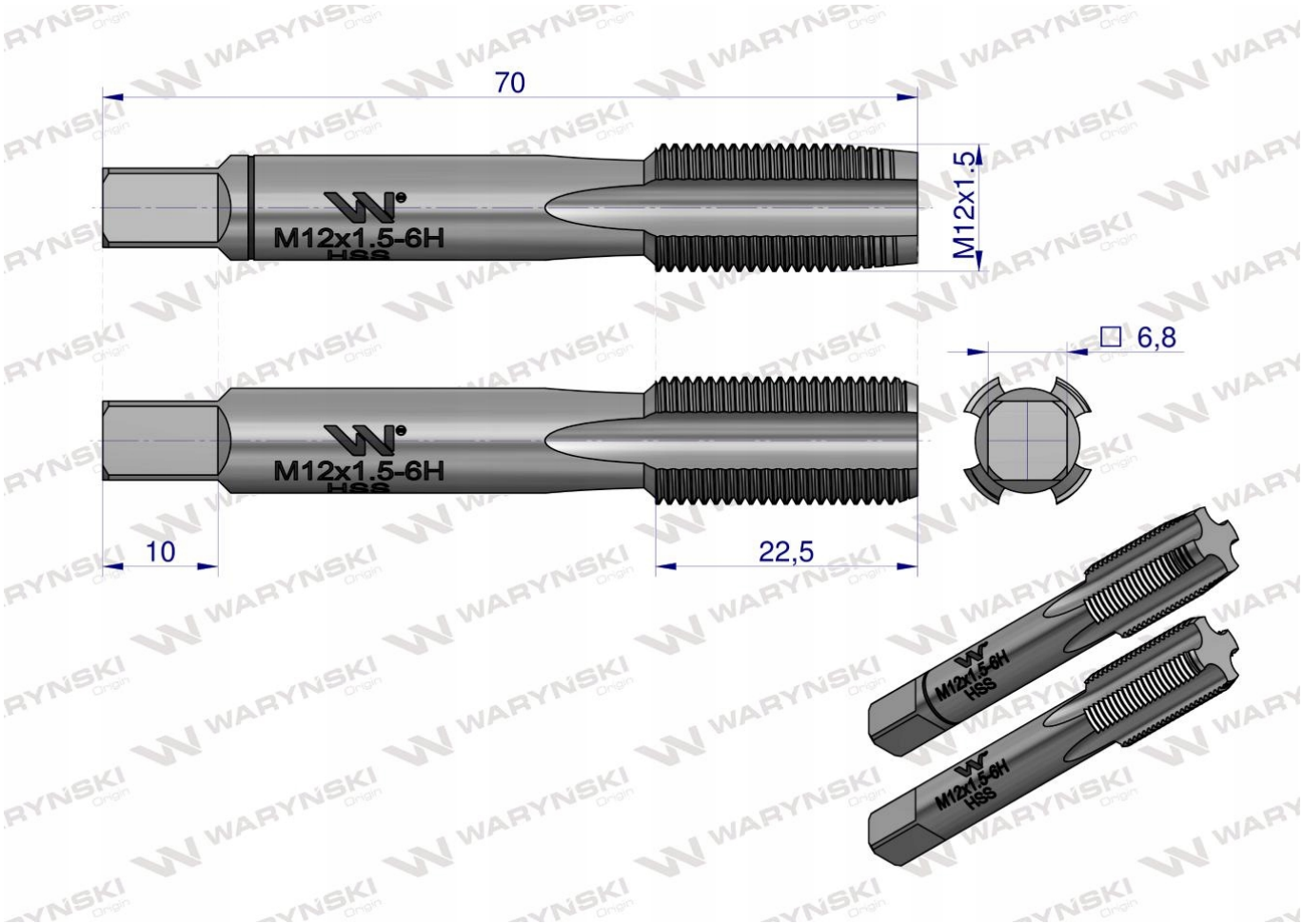
70
M12x1.5
M12x1.5-6H
HSS
□ 6,8
M12x1.5-6H
HSS
10
22,5
M12x1.5-6H
HSS
M12x1.5-6H
HSS



Gwintownki M12X1,5 ze stali szybkotnącej HSS komplet 2 szt (zgrubny, wykańczak) do gwintu metrycznego drobnozwojowego DIN2181 Waryński