Dane aktualne na dzień: 27-11-2026 12:07

Link do produktu: https://utih.pl/grzechotka-34-48t-498mm-o-zwiekszonej-odpornosci-warynski-p-26812.html



Grzechotka 3/4" 48T 498mm o zwiększonej odporności Waryński

Cena	**391,70 zł**
Czas wysyłki	**24 godziny**
Numer katalogowy	**WMR004**
Kod producenta	**WMR004**
Kod EAN	**5902287156621**
Rodzaj klucza	**grzechotka**
Waga produktu z opakowaniem jednostkowym	**2.8**
Marka	**Waryński**
Kod producenta	**WMR004**
EAN (GTIN)	**5902287156621**

Opis produktu

Grzechotka 3/4" 48 T o zwiększonej odporności WARYŃSKI



- **3/4 cala**
- **48 zębów na zębatce**
- **Stal stopowa, chromowo-molibdenowa**
- **Okładzina z olejoodpornego tworzywa**
- **130% odporności na zerwanie według normy DIN 3122**


WARYŃSKI
CR-V



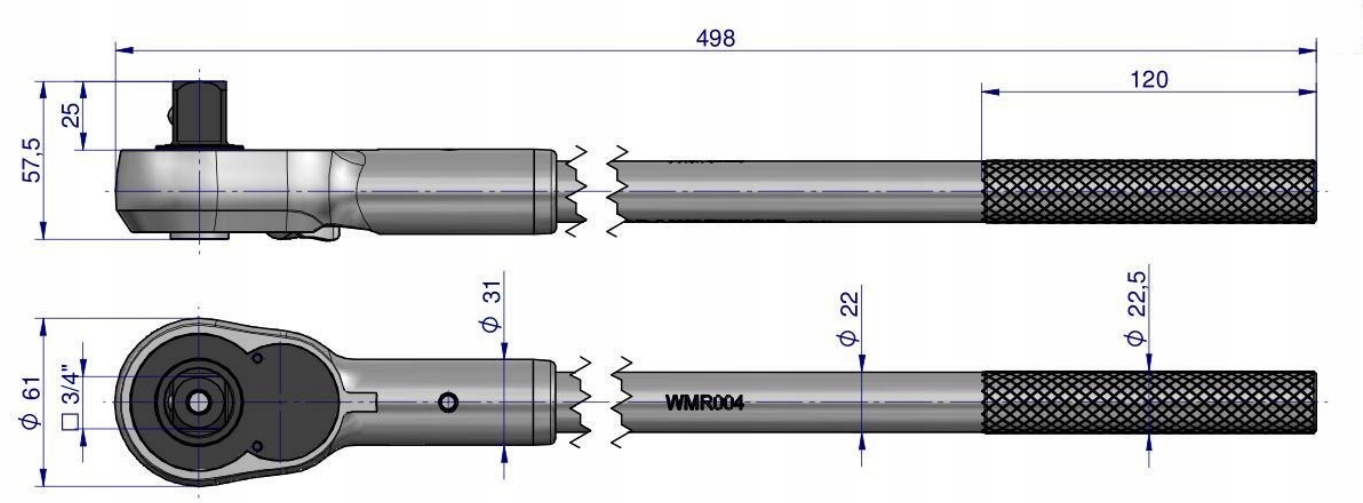



Mechanizm grzechotki

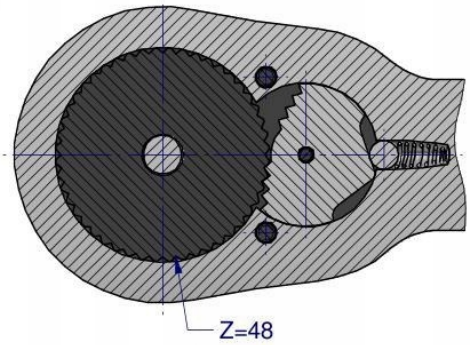

Origin WARYŃSKI