Dane aktualne na dzień: 27-11-2026 10:12

Link do produktu: https://utih.pl/grzechotka-12-odgieta-warynski-p-27093.html



Grzechotka 1/2 odgięta Waryński

Cena	**150,80 zł**
Czas wysyłki	**24 godziny**
Numer katalogowy	**WMR010**
Kod producenta	**WMR010**
Kod EAN	**5902287156683**
Rodzaj klucza	**grzechotka**
Waga produktu z opakowaniem jednostkowym	**0.5**
Marka	**Waryński**
Kod producenta	**WMR010**
EAN (GTIN)	**5902287156683**

Opis produktu

Grzechotka 1/2 72 T odgięta Waryński



- **1/2 cala**
- **72 zębów na zębatce**
- **Stal stopowa, chromowo-molibdenowa**
- **Okładzina z olejoodpornego tworzywa**
- **130% odporności na zerwanie według normy DIN 3122**


WARYNSKI
WMR010

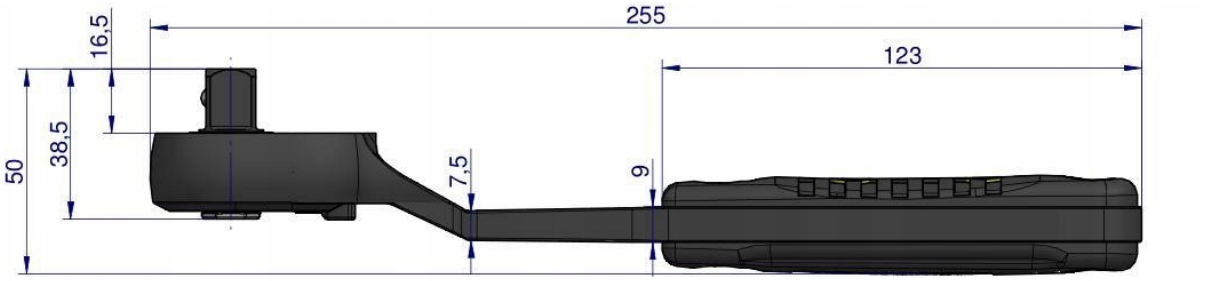

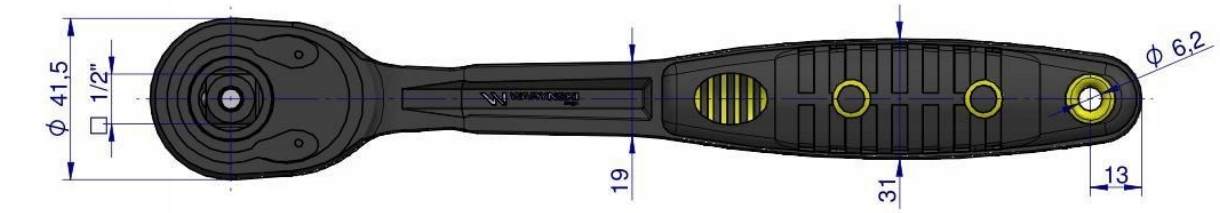



Mechanizm grzechotki

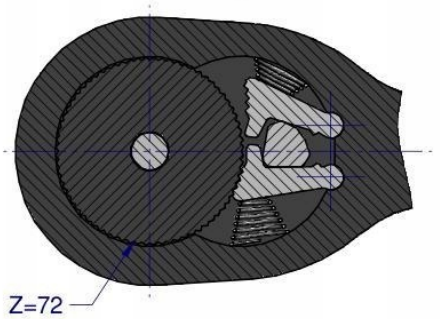

Origin

WARYŃSKI