Dane aktualne na dzień: 26-11-2026 08:48

Link do produktu: https://utih.pl/gniazdo-hydrauliczne-long-m22-gz-euro-warynski-p-29292.html



Gniazdo hydrauliczne long M22 GZ EURO WARYŃSKI

Cena	**52,20 zł**
Czas wysyłki	**24 godziny**
Numer katalogowy	**WIAM22MZLE**
Kod producenta	**WIAM22MZLE**
Kod EAN	**5902287211337**
Waga produktu z opakowaniem jednostkowym	**0.35**
Numer katalogowy części	**WIAM22MZLE**
EAN (GTIN)	**5902287211337**

Opis produktu

Szybkozlacze hydrauliczne gniazdo z eliminatorem ciśnienia long M22x1.5 gwint zewnetrzny EURO (9100822GL) (ISO 7241-A) Warynski




241-A M20*1

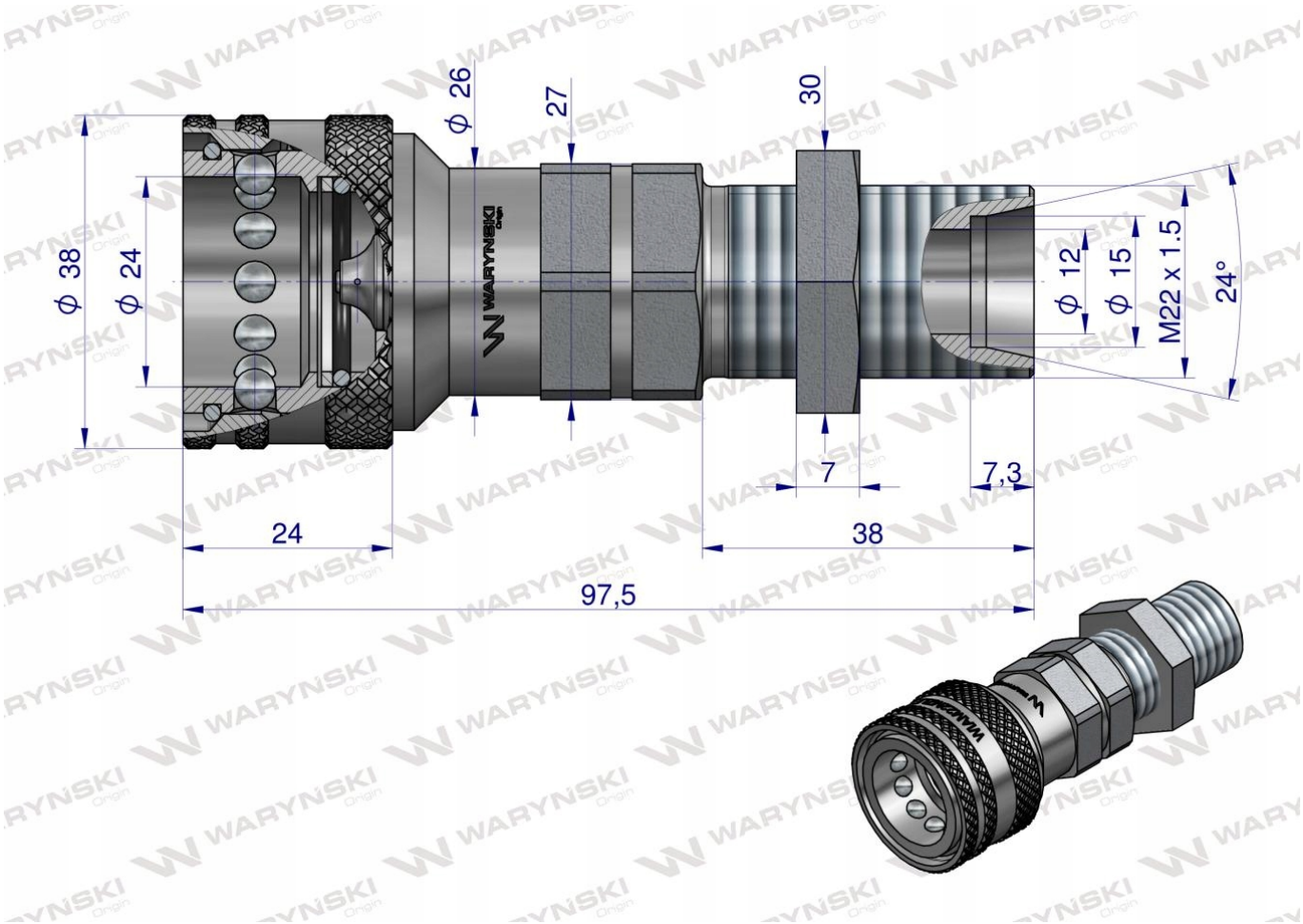

Szybkozłącze hydrauliczne gniazdo long M22x1.5 gwint zewnętrzny EURO (ISO 7241-A) z eliminatorem ciśnienia Waryński. Eliminator ciśnienia umożliwia połączenie hydrauliki bez potrzeby stosowania nadmiernej siły, co zapewnia szybki i łatwy proces połączenia w każdej sytuacji (statyczne ciśnienie pomiędzy dwoma systemami hydraulicznymi jest rozprężane). Jest to idealne rozwiązanie łączenia hydrauliki o bardzo szerokim spektrum zastosowań. Szybkozłącza zaprojektowane są zgodnie z wymogami wymiarowymi i jakościowymi normy ISO 7241 Seria A, która określa szczegółowo charakterystykę i wymiary, aby umożliwić kompatybilność szybkozłączy produkowanych przez różnych producentów zgodnie z tym standardem. Zamienne z szybkozłączami ISO-A innych producentów takich jak: Parker, Faster, Stucchi, DNP, Tema i innych.