Dane aktualne na dzień: 27-11-2026 12:04

Link do produktu: https://utih.pl/glowka-koncowka-belki-glowka-do-spawania-ursus-c-360-46650080-p-37319.html



Główka końcówka belki (główka do spawania) URSUS C-360 46650080

Cena	**26,50 zł**
Czas wysyłki	**24 godziny**
Numer katalogowy	**46650080**
Kod producenta	**46650080**
Kod EAN	**5902287051742**
Waga produktu z opakowaniem jednostkowym	**1.18**
Numer katalogowy części	**46650080**
EAN (GTIN)	**5902287051742**

Opis produktu

Główka końcówka belki (główka do spawania) C-360 [46650080]



Końcówka belki C-360

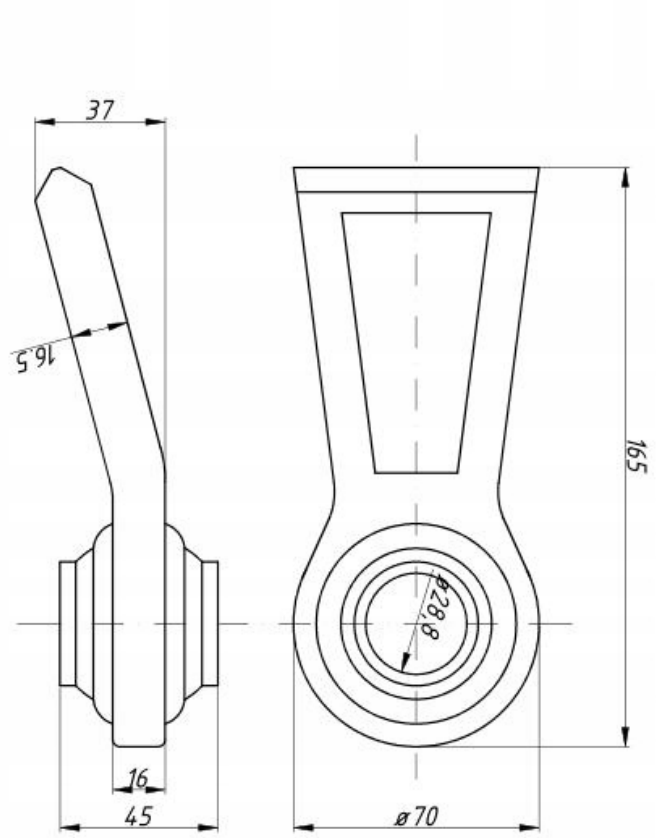
37
16,5
16
45
ø 70
165
ø28,8