Dane aktualne na dzień: 26-11-2026 14:02

Link do produktu: https://utih.pl/dzwignia-do-rozdzielaczy-hydraulicznych-warynski-p-27220.html



Dźwignia do rozdzielaczy hydraulicznych WARYŃSKI

Cena	**18,10 zł**
Czas wysyłki	**24 godziny**
Numer katalogowy	**W-DZW40/80**
Kod producenta	**W-DZW40/80**
Kod EAN	**5902287112771**
Waga produktu z opakowaniem jednostkowym	**0.06**
Numer katalogowy części	**W-DZW40/80**
EAN (GTIN)	**5902287112771**

Opis produktu



Dźwignia do rozdzielaczy hydraulicznych WARYŃSKI


WARYŃSKI
Origin
Hydraulika siłowa
Niezawodność
Wysoki standard technologiczny
Zwiększona żywotność
Chromowany suwak
Możliwość sterowania
Dźwignia, Linka, Joystick
Korpus
Podwyższona wytrzymałość mechaniczna
Duże ciśnienia robocze
Montaż kołpaków na 4 śruby
www.JacekMocny.pl

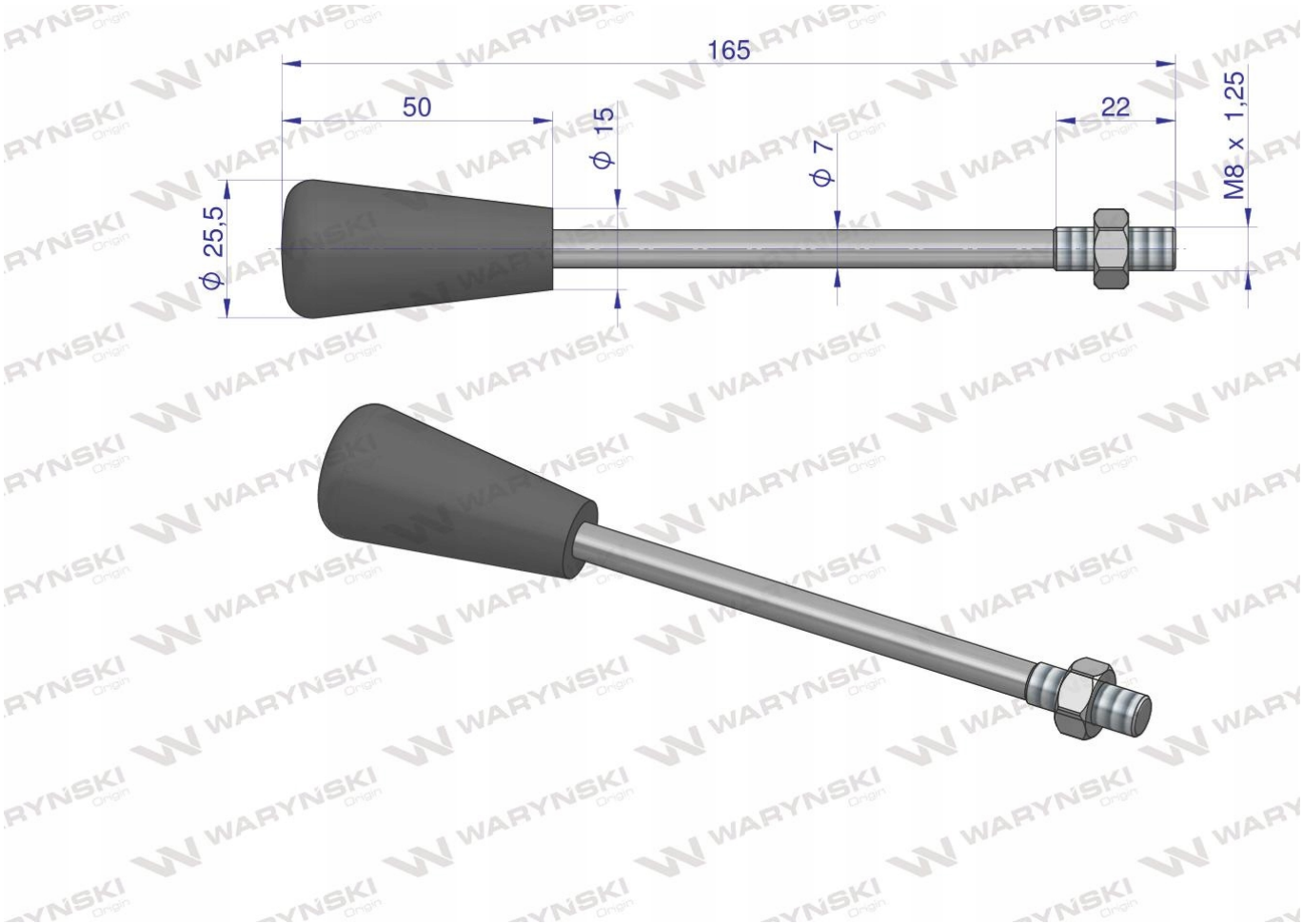
165
50
22
ϕ 15
ϕ 7
M8 x 1,25
ϕ 25,5