Dane aktualne na dzień: 26-11-2026 08:16

Link do produktu: https://utih.pl/dzwignia-do-rozdzielacza-hydraulicznego-40l-voima-p-38671.html



Dźwignia do rozdzielacza hydraulicznego 40L VOIMA

Cena	**15,60 zł**
Czas wysyłki	**24 godziny**
Numer katalogowy	**V-R40L-DZ**
Kod producenta	**V-R40L-DZ**
Kod EAN	**5902287237634**
Waga produktu z opakowaniem jednostkowym	**0.1**
Numer katalogowy części	**V-R40L-DZ**
EAN (GTIN)	**5902287237634**

Opis produktu

Dźwignia do rozdzielacza hydraulicznego 40L VOIMA [V-R40L-DZ]



Dźwignia do rozdzielacza hydraulicznego 40L VOIMA

Gwint: M10

Długość: 190 [mm]

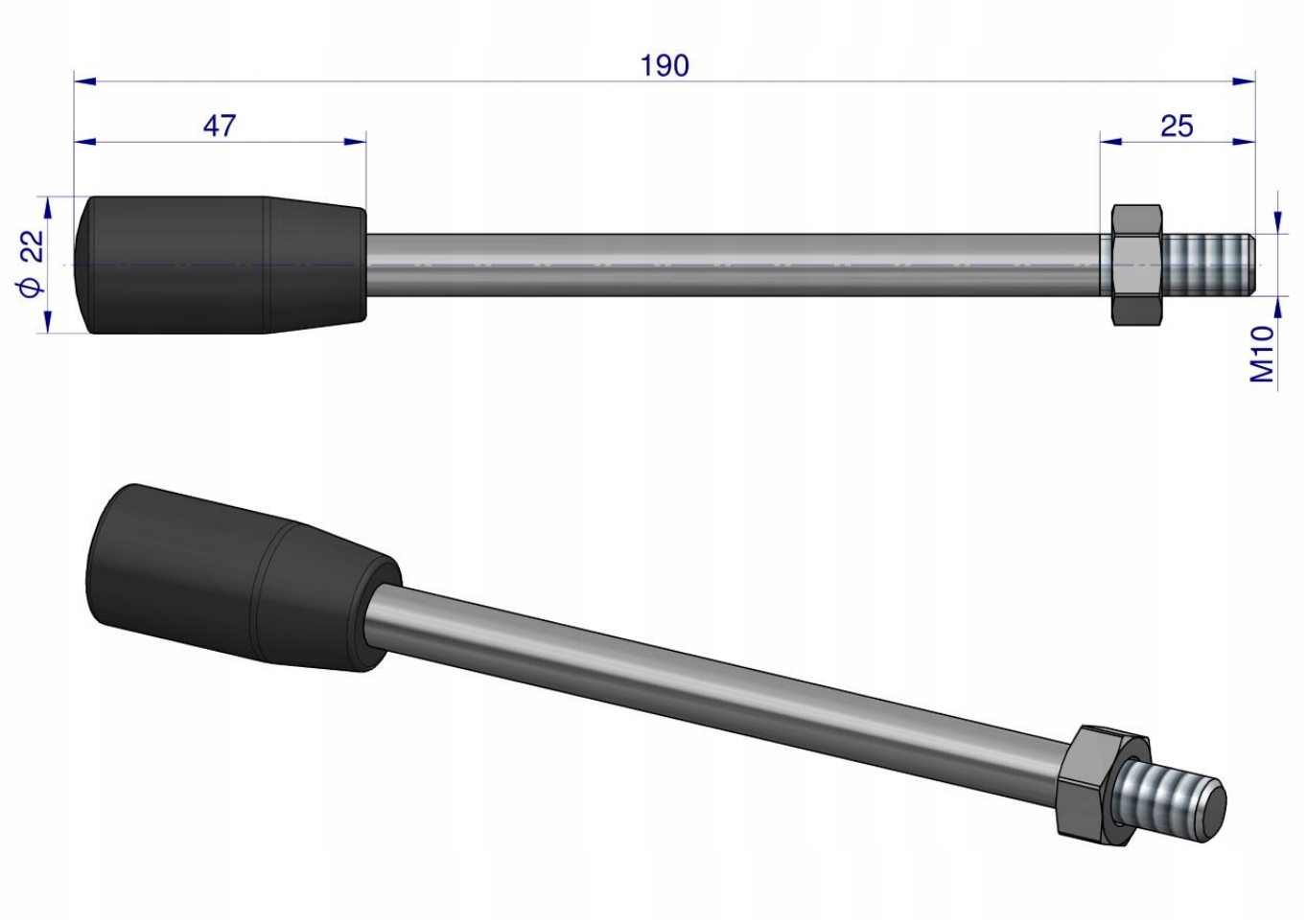
190
47
25
ϕ 22
M10