Dane aktualne na dzień: 26-11-2026 08:15

Link do produktu: https://utih.pl/dzwigienka-wylaczajaca-naped-c-360-oryginal-ursus-p-27632.html



Dźwigienka wyłączająca napęd C-360 ORYGINAŁ URSUS

Cena	**29,60 zł**
Czas wysyłki	**24 godziny**
Numer katalogowy	**50511131U**
Kod producenta	**50511131U**
Kod EAN	**5902287089196**
Numer katalogowy oryginału	**50511131**
Waga produktu z opakowaniem jednostkowym	**0.57**
Numer katalogowy części	**50511131U**
EAN (GTIN)	**3000000002896**

Opis produktu

Dźwigienka wyłączająca napęd ciągnika C-360 ORYGINAŁ URSUS



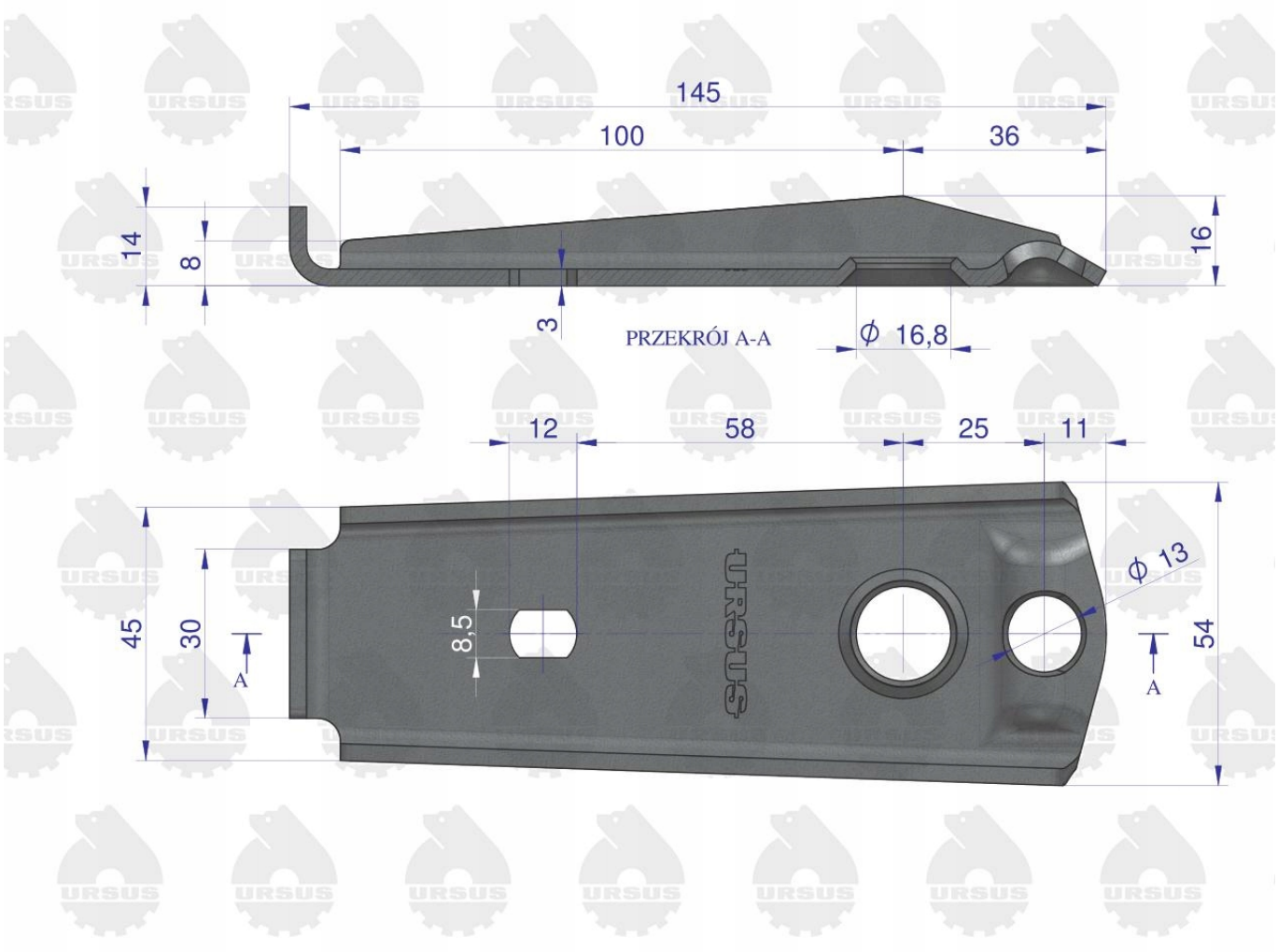

- **Oryginalne części Ursus do skrzyni produkowane są zgodnie z oryginalna dokumentacją techniczną.**
- **Koła zębate oraz wałki wykonane są ze stali konstrukcyjnej przeznaczonej do obróbki cieplnej lub cieplno-chemicznej. Kucie poszczególnych elementów oryginalnych części Ursus dodatkowo poprawia ich właściwości wytrzymałościowe.**

Produkt objęty 24 miesięczną ŻELAZNĄ GWARANCJĄ.