Dane aktualne na dzień: 26-11-2026 08:17

Link do produktu: https://utih.pl/drazek-kierowniczy-937mm-1860411m92-warynski-p-36149.html



Drążek kierowniczy 937mm 1860411M92 WARYŃSKI

Cena	**663,50 zł**
Czas wysyłki	**24 godziny**
Numer katalogowy	**1860411M92W**
Kod producenta	**1860411M92W**
Kod EAN	**5902287135220**
Waga produktu z opakowaniem jednostkowym	**3.1**
Numer katalogowy części	**1860411M92W**
EAN (GTIN)	**5902287135220**

Opis produktu

Drążek kierowniczy 937mm 1860411M92 WARYŃSKI





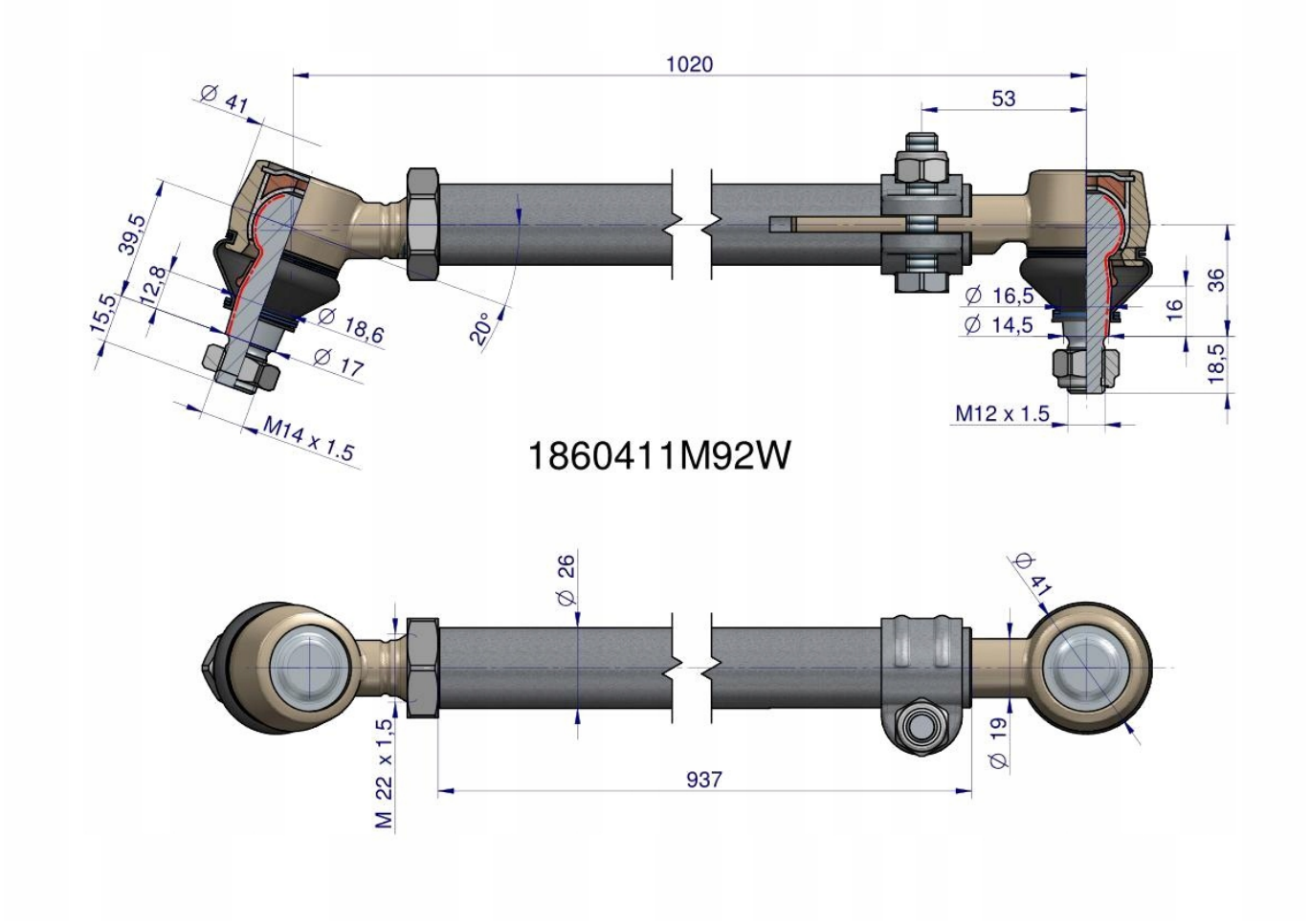

Drążek kierowniczy 937mm 1860411M92 WARYŃSKI

Przeguby WARYŃSKI to jakość pierwszego montażu za przystępną cenę. Charakteryzują się dłuższą żywotnością dzięki podwyższonej twardości, obniżonej chropowatości elementów współpracujących, dogładzaniu kuli oraz skręcaniu odpowiednią siłą, przypisaną do każdego przegubu. Wyposażone są w specjalną olejoodporną, ozonoodporną oraz odporną na działania promieni UV osłonę gumową.