Dane aktualne na dzień: 27-11-2026 12:08

Link do produktu: https://utih.pl/dluto-redlicy-glebosza-skrecanego-unia-kret-napawane-1435302101-warynski-p-40260.html



Dłuto redlicy głębosza skręcanego Unia Kret Napawane 1435302101 WARYŃSKI

Cena	**141,20 zł**
Czas wysyłki	**24 godziny**
Numer katalogowy	**W-1435302101**
Kod producenta	**W-1435302101**
Kod EAN	**5902287216219**
Waga produktu z opakowaniem jednostkowym	**1**
Numer katalogowy części	**W-1435302101**
EAN (GTIN)	**5902287216219**
Numery katalogowe zamienników	**1435302101**
Numer katalogowy oryginału	**W-1435302101**

Opis produktu

Dłuto redlicy głębosza skręcanego zastosowanie Unia Kret stal borowa Napawane WARYŃSKI [W-1435302101]





Dłuto, dziób, redlica głębosza zastosowanie Unia Kret - wymienny, wykonane zostało w całości ze stali borowej dzięki czemu jego wytrzymałość zwiększyło się kilkukrotnie. Stal borowa jest niezwykle wytrzymała i odporna na ścieranie, pochodzi z europejskich hut. Każda, nawet najmniejsza dostawa, posiada dołączony certyfikat potwierdzający skład materiałowy. Stal borowa posiada właściwości szczególnie przydatne w zastosowaniach konstrukcyjnych wymagających dużej wytrzymałości. Połączenie wysokogatunkowej stali borowej, monitorowanego procesu obróbki cieplnej oraz skrupulatna kontrola jakości produktów WARYŃSKI to gwarancja wydłużonego okresu eksploatacji. Produkty WARYŃSKI to oszczędność kosztów związanych z powolnym ścieraniem i zużyciem części roboczych. W trosce o trwałość naszych produktów oraz zadowolenie klientów proces produkcji lemieszy WARYŃSKI nie zakłada operacji spawania. Wszystkie rodzaje otworów są wykonane w specjalny sposób minimalizujący naprężenia oraz zmniejszający ryzyko pęknięć.

- **Ilość otworów montażowych**: 2
- **Szerokość**: 60 [mm]
- **Grubość**: 25 [mm]
- **Długość**: 150 [mm]
- **Rozstaw pomiędzy otworami**: 28 [mm]
- **Śruby**: W-799128845

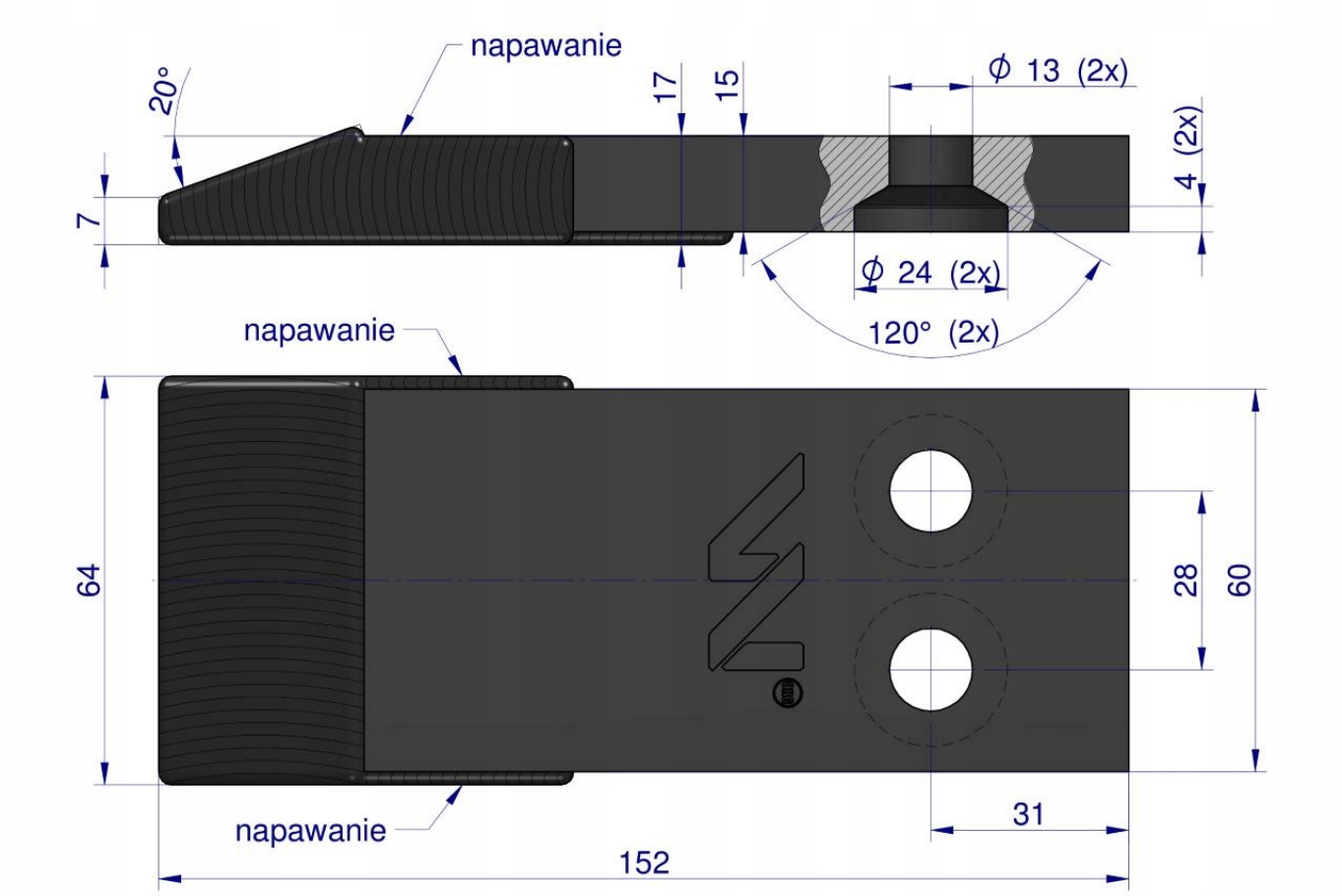

Origin WARYŃSKI