Dane aktualne na dzień: 26-11-2026 08:16

Link do produktu: https://utih.pl/dluto-nakladka-lemiesza-lewe-warynski-p-26967.html



# Dłuto nakładka lemiesza lewe WARYŃSKI

| | |
|---|---|
| Cena | **35,50 zł** |
| Czas wysyłki | **24 godziny** |
| Numer katalogowy | **W-1067280000** |
| Kod producenta | **W-1067280000** |
| Kod EAN | **5902287026726** |
| Numer katalogowy oryginału | **1067280000** |
| Waga produktu z opakowaniem jednostkowym | **2** |
| Numer katalogowy części | **W-1067280000** |
| EAN (GTIN) | **5902287026726** |

## Opis produktu

# Dłuto nakładka lemiesza lewe trzyotworowe zastosowanie VIS/34 XL Unia Pług stal borowa WARYŃSKI


WARYNSKI
W-1067280000
VIS/34



**ŚRUBY WSPÓŁPRACUJĄCE: 2 x W-712121234 (dostępne na innej naszej aukcji)**

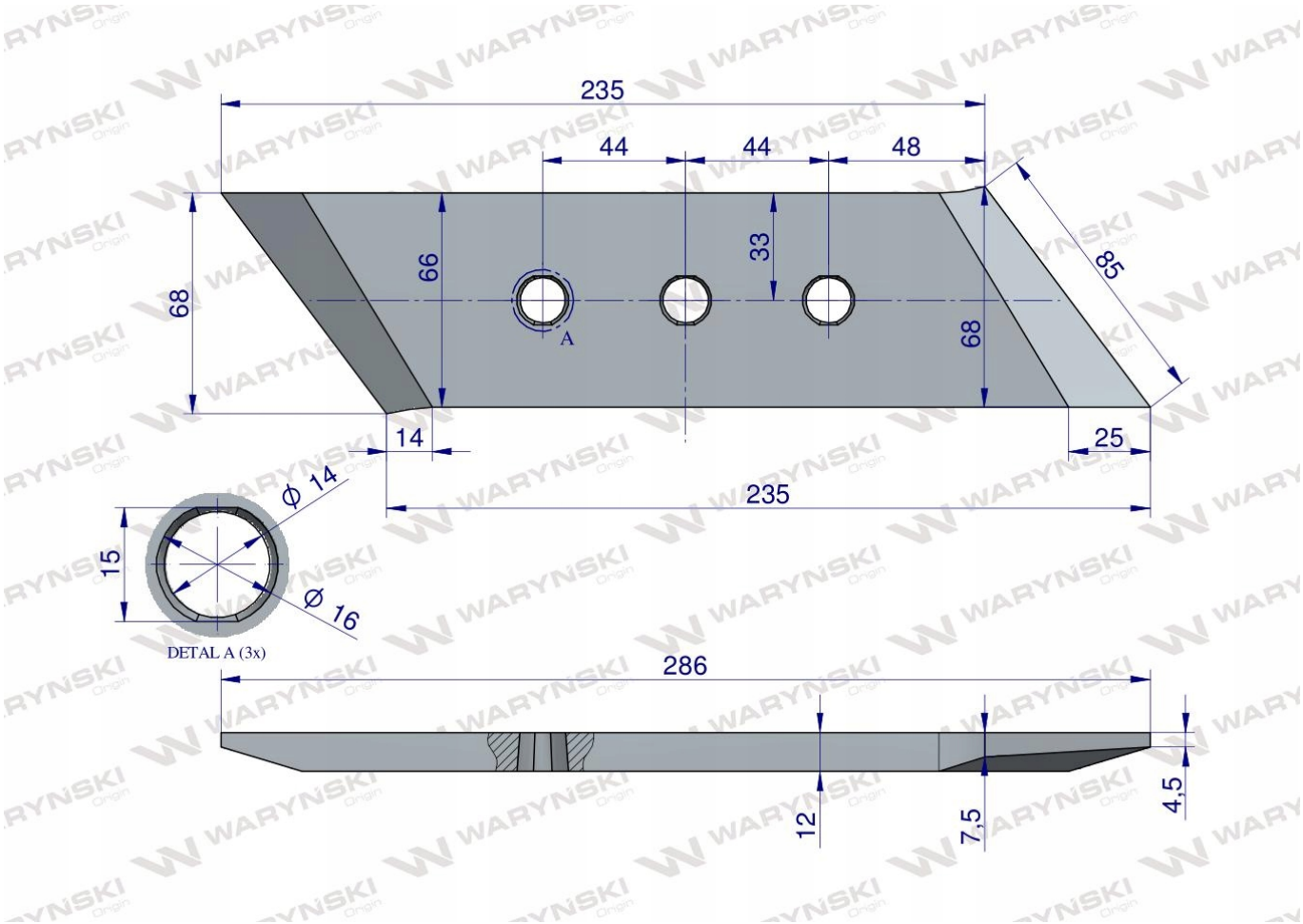


**Dłuta marki WARYŃSKI wykonane są z niezwykle wytrzymałej i odpornej na ścieranie stali borowej pochodzącej z europejskich hut. Każda, nawet najmniejsza dostawa, posiada dołączony certyfikat potwierdzający skład materiałowy. Stal borowa posiada właściwości szczególnie przydatne w zastosowaniach konstrukcyjnych wymagających dużej wytrzymałości.**

**Połączenie wysokogatunkowej stali borowej, monitorowanego procesu obróbki cieplnej oraz skrupulatna kontrola jakości produktów WARYŃSKI to gwarancja wydłużonego okresu eksploatacji.**

**Produkty WARYŃSKI to oszczędność kosztów związanych z powolnym ścieraniem i zużyciem części roboczych.**

**W trosce o trwałość naszych produktów oraz zadowolenie klientów proces produkcji lemieszy WARYŃSKI nie zakłada operacji spawania. Wszystkie rodzaje otworów są wykonane w specjalny sposób minimalizujący naprężenia oraz zmniejszający ryzyko pęknięć.**