Dane aktualne na dzień: 26-11-2026 08:14

Link do produktu: https://utih.pl/dluto-lemiesza-lewe-gregoire-besson-warynski-p-28647.html



Dłuto lemiesza lewe Gregoire-Besson Waryński

Cena	**68,00 zł**
Dostępność	**Niedostępny**
Czas wysyłki	**24 godziny**
Numer katalogowy	**W-173331**
Kod producenta	**W-173331**
Kod EAN	**5902287130195**
Waga produktu z opakowaniem jednostkowym	**1.9**
Numer katalogowy części	**W-173331**
EAN (GTIN)	**5902287130195**

Opis produktu

Dłuto. nakładka lemiesza lewe zastosowanie Gregoire-Besson stal borowa Waryński [W-173331]





ŚRUBY WSPÓŁPRACUJĄCE: 2 x W-712121234 (dostępne na innej naszej aukcji)

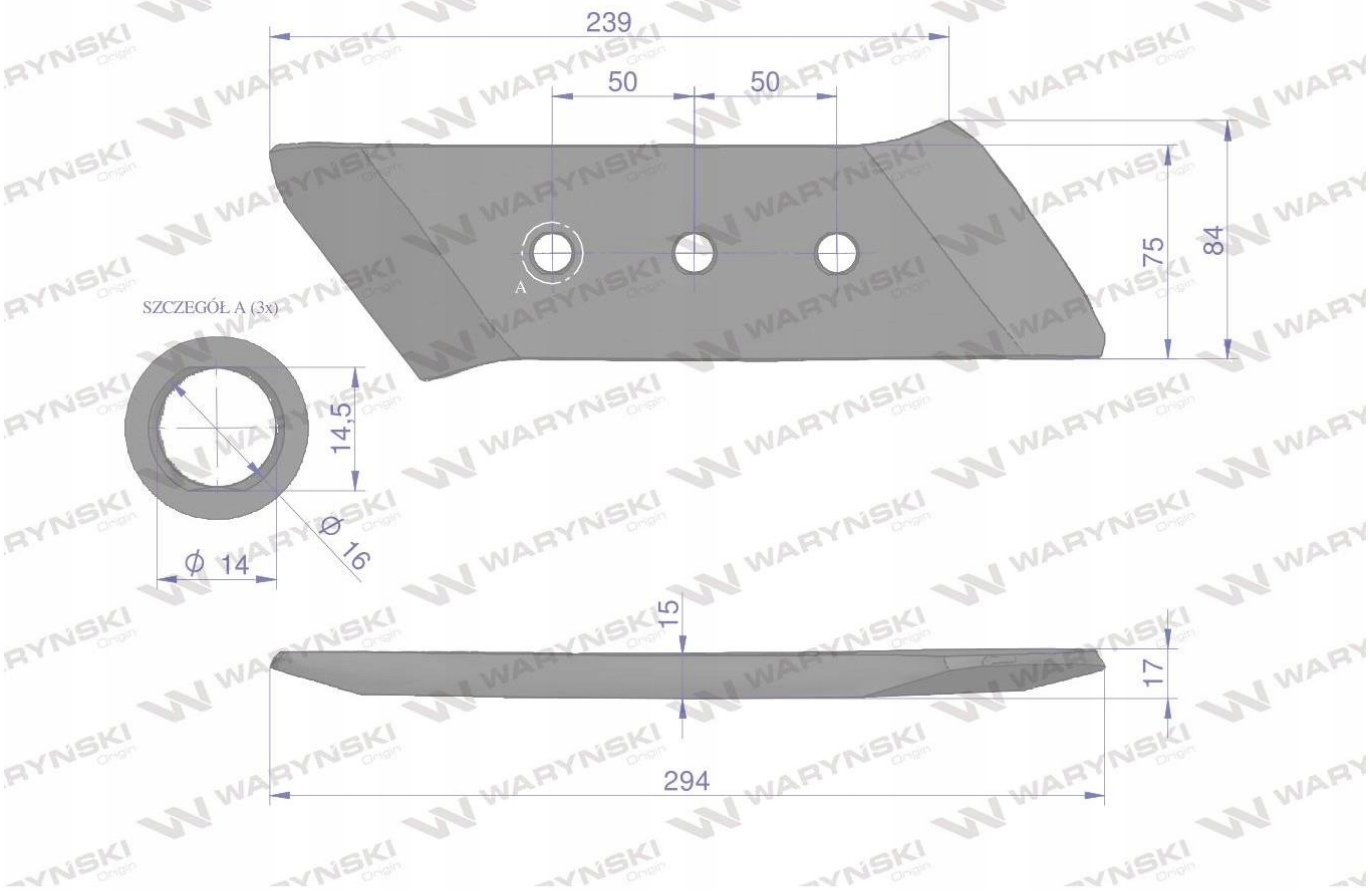

Dłuta marki WARYŃSKI wykonane są z niezwykle wytrzymałej i odpornej na ścieranie stali borowej pochodzącej z europejskich hut. Każda, nawet najmniejsza dostawa, posiada dołączony certyfikat potwierdzający skład materiałowy. Stal borowa posiada właściwości szczególnie przydatne w zastosowaniach konstrukcyjnych wymagających dużej wytrzymałości.

Połączenie wysokogatunkowej stali borowej, monitorowanego procesu obróbki cieplnej oraz skrupulatna kontrola jakości produktów WARYŃSKI to gwarancja wydłużonego okresu eksploatacji.

Produkty WARYŃSKI to oszczędność kosztów związanych z powolnym ścieraniem i zużyciem części roboczych.

W trosce o trwałość naszych produktów oraz zadowolenie klientów proces produkcji lemieszy WARYŃSKI nie zakłada operacji spawania. Wszystkie rodzaje otworów są wykonane w specjalny sposób minimalizujący naprężenia oraz zmniejszający ryzyko pęknięć.


Origin
WARYŃSKI