Dane aktualne na dzień: 27-11-2026 10:12

Link do produktu: https://utih.pl/dluto-jednostronne-michel-cs000111-warynski-p-38835.html



Dłuto jednostronne Michel CS000111 WARYŃSKI

Cena	**362,40 zł**
Czas wysyłki	**24 godziny**
Numer katalogowy	**W-CS000111**
Kod producenta	**W-CS000111**
Kod EAN	**5902287240474**
Numery katalogowe zamienników	**CS000111**
Waga produktu z opakowaniem jednostkowym	**4.9**
Numer katalogowy części	**W-CS000111**
EAN (GTIN)	**5902287240474**

Opis produktu

Dłuto, jednostronne, zastosowanie Michel, Waryński [W-CS000111]





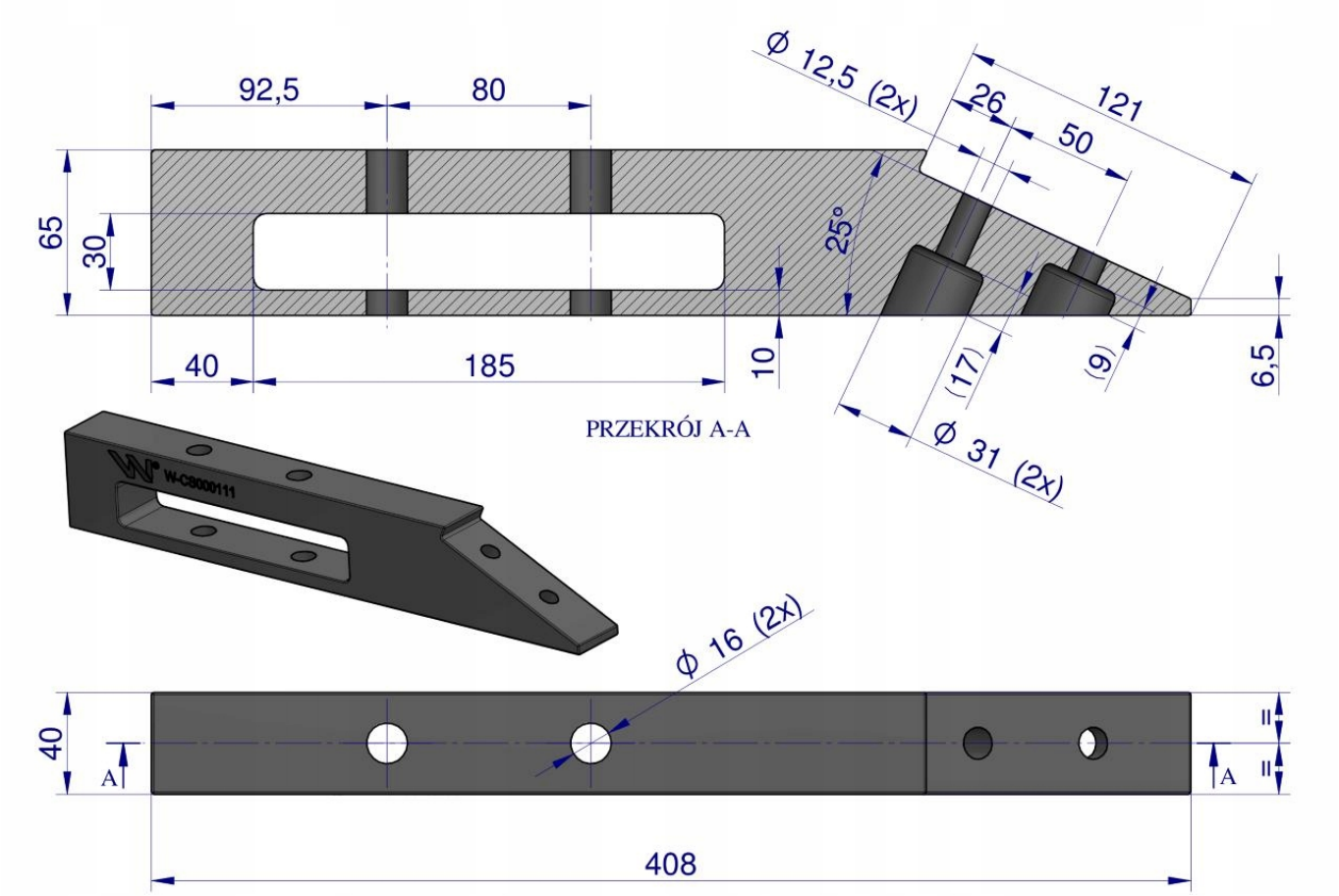

Części robocze marki Waryński wykonane są z niezwykle wytrzymałej i odpornej na ścieranie stali borowej pochodzącej z europejskich hut. Każda, nawet najmniejsza dostawa, posiada dołączony certyfikat potwierdzający skład materiałowy. Stal borowa posiada właściwości szczególnie przydatne w zastosowaniach konstrukcyjnych wymagających dużej wytrzymałości. Połączenie wysokogatunkowej stali borowej, monitorowanego procesu obróbki cieplnej oraz skrupulatna kontrola jakości produktów Waryński to gwarancja wydłużonego okresu eksploatacji. Produkty Waryński to oszczędność kosztów związanych z powolnym ścieraniem i zużyciem części roboczych. Wszystkie rodzaje otworów są wykonane w specjalny sposób minimalizujący naprężenia oraz zmniejszający ryzyko pęknięć.