Dane aktualne na dzień: 26-11-2026 08:15

Link do produktu: https://utih.pl/czwornik-hydrauliczny-bbbb-m52x2-42l-warynski-p-30310.html



Czwórnik hydrauliczny BBBB M52x2 42L WARYŃSKI

Cena	**241,70 zł**
Czas wysyłki	**24 godziny**
Numer katalogowy	**W-9011114242**
Kod producenta	**W-9011114242**
Kod EAN	**5902287189995**
Waga produktu z opakowaniem jednostkowym	**0.95**
Numer katalogowy części	**W-9011114242**
EAN (GTIN)	**5902287189995**

Opis produktu

Czwórnik hydrauliczny metryczny BBBB M52x2 42L Waryński







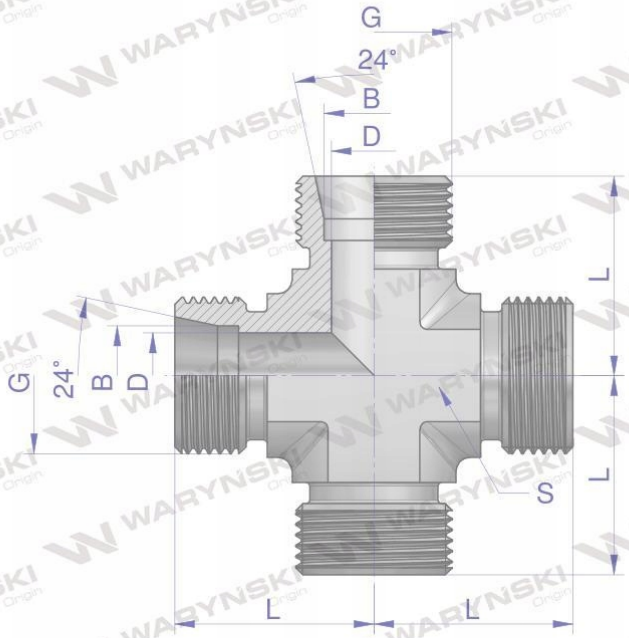

Indeks	G	L	D	S	B
	METRYCZNY	mm	mm	mm	mm
W-9011110606	M12X1.5	19	4	14	6
W-9011110808	M14X1.5	21	6	14	8
W-9011111010	M16X1.5	22	8	19	10
W-9011111212	M18X1.5	24	10	19	12
W-9011111515	M22X1.5	28	12	19	15
W-9011111818	M26X1.5	31	15	27	18
W-9011112222	M30X2	35	19	30	22
W-9011112828	M36X2	38	24	36	28
W-9011113535	M45X2	45	30	41	35
W-9011114242	M52X2	51	36	50	42

Czwórnik hydrauliczny metryczny BBBB M52x2 42L Waryński. Elementy złączne zostały zaprojektowane i wykonane zgodnie z obowiązującymi normami, które szczegółowo opisują wymagania jakościowe i wymiarowe. Są kompatybilne z elementami złącznymi innych renomowach producentów hydrauliki siłowej.