Dane aktualne na dzień: 26-11-2026 08:04

Link do produktu: https://utih.pl/cewka-do-rozdzielacza-hydraulicznego-40l-24v-voima-p-38413.html



Cewka do rozdzielacza hydraulicznego 40L 24V VOIMA

Cena	**57,90 zł**
Czas wysyłki	**24 godziny**
Numer katalogowy	**V-CEW-R40L-24V**
Kod producenta	**V-CEW-R40L-24V**
Kod EAN	**5902287238013**
Waga produktu z opakowaniem jednostkowym	**0.3**
Numer katalogowy części	**V-CEW-R40L-24V**
EAN (GTIN)	**5902287238013**

Opis produktu

Cewka do rozdzielacza hydraulicznego 40L 24V VOIMA [V-CEW-R40L-24V]



Długość: 50,0 [mm]

Moc: 30 [W]

Średnica otworu: 16,0 [mm]

Szerokość: 35,0 [mm]

Napięcie: 24 [VDC]

Wysokość: 48,0 [mm]

Pasuje do: V-R40L-1E, V-R40L-2E, V-R40L-3E, V-R40L-4E, V-R40L-5E, V-R40L-6E, V-WTYK-D, W-WTYK-CZ, W-WTYKVDC

- 5D2F-217ED

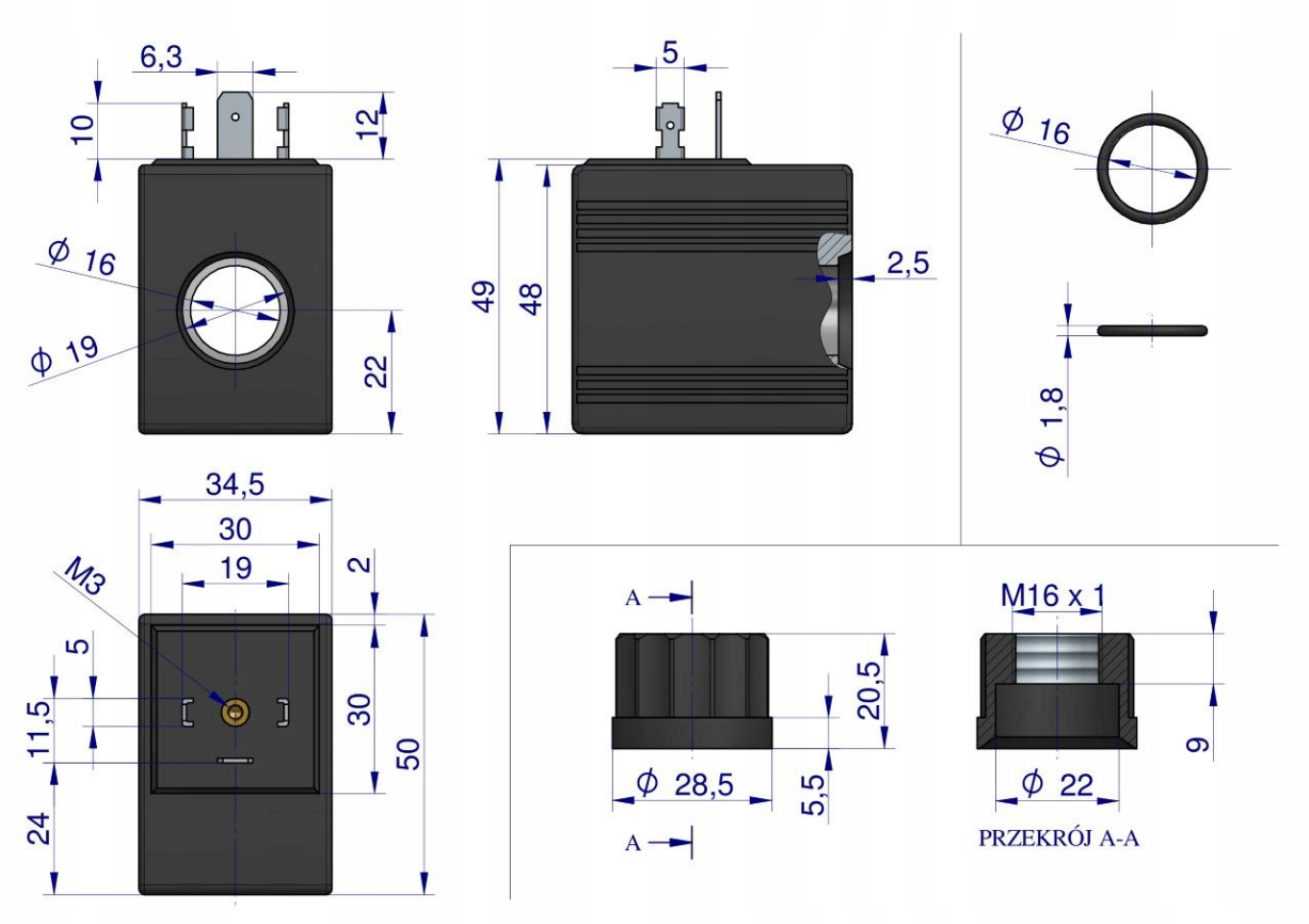
6,3
10
12
Ø 16
Ø 19
22
5
49
48
2,5
Ø 16
Ø 1,8
34,5
30
19
2
M3
5
11,5
24
30
50
A
A
Ø 28,5
5,5
20,5
M16 x 1
Ø 22
9
PRZEKRÓJ A-A