Dane aktualne na dzień: 26-11-2026 07:20

Link do produktu: https://utih.pl/bagnet-palec-podwojny-hartowany-claas-warynski-p-28637.html



Bagnet palec podwójny hartowany Claas Waryński

Cena	**56,00 zł**
Czas wysyłki	**24 godziny**
Numer katalogowy	**W-676235**
Kod producenta	**W-676235**
Kod EAN	**5902287102451**
Numery katalogowe zamienników	**676235.2**
Numer katalogowy oryginału	**W-676235**
Waga produktu z opakowaniem jednostkowym	**0.9**
Numer katalogowy części	**W-676235**
EAN (GTIN)	**5902287102451**

Opis produktu

Bagnet palec podwójny hartowany zastosowanie Claas 626295.2 676235 Waryński [W-676235]



- Wykonane z wysokogatunkowej stali konstrukcyjnej przeznaczonej do obróbki cieplnej, kute na gorąco co podwyższa wytrzymałość i nie narusza struktury materiału.
- Krawędzie tnące hartowane indukcyjnie do 60HRC co zwiększa odporność na ścieranie, trwałe znakowanie bagnetu logo.
- Waryński oraz numer katalogowy potwierdza jakość i pozwala jednoznaczną identyfikacje produktu.

Długość: 176 mm

Rozstaw śrub: 76 mm

Otwór: 10,5 mm



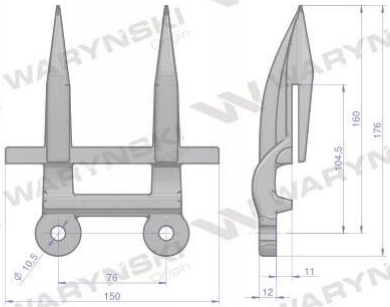

Zastosowanie:

CLAAS: DOMINATOR 38; 48; 58; 68; 78; 88; 98; 108; 118; 88VX; 98VX; 108VX; 128VX; 130; 140;

MEGA 202; 202 II; 218 II; MEDION 310; MEDION 330; 350; MEDION; MEDION 340; 203; 208; 218; 203 II; 204; 204 II; 208 II; 360; 370;

COMMANDOR 112CS; 114CS; 115CS; 116CS; 228CS;

LEXION 405; 410; 415; 430; 420 MONTANA; 430 MONTANA; 440; 460 II; 450 TERRA; 460 TERRA; 450 MTS II; 460 MTS II; 480 TERRA; 600; 580; 570; 470 MONTANA; 480 II MTS;


Origin
WARYŃSKI