Dane aktualne na dzień: 27-11-2026 12:07

Link do produktu: https://utih.pl/bagnet-palec-podwojny-hartowany-bizon-rekord-5060020040-5020040r-warynski-p-40385.html



Bagnet palec podwójny hartowany Bizon Rekord 5060020040 5020040R WARYŃSKI

Cena	**51,90 zł**
Czas wysyłki	**24 godziny**
Numer katalogowy	**W-5060020040**
Kod producenta	**W-5060020040**
Kod EAN	**5902287102444**
Numery katalogowe zamienników	**5020040R**
Numer katalogowy oryginału	**W-5060020040**
Waga produktu z opakowaniem jednostkowym	**0.75**
Numer katalogowy części	**5060020040.1**
EAN (GTIN)	**5902287102444**

Opis produktu

Bagnet palec podwójny hartowany Bizon Rekord 5060020040 5020040R Waryński [W-5060020040]


W-560500-0040



Bagnet palec podwójny hartowany Bizon Rekord 5060020040 5020040R Waryński.

Wykonane z wysokogatunkowej stali konstrukcyjnej przeznaczonej do obróbki cieplnej, kute na gorąco co podwyższa wytrzymałość i nie narusza struktury materiału, krawędzie tnące hartowane indukcyjnie do 60HRC co zwiększa odporność na ścieranie, trwałe znakowanie bagnetu logo Waryński oraz numer katalogowy potwierdza jakość i pozwala jednoznaczną identyfikacje produktu.

Długość: 165 mm

Rozstaw śrub: 76,2 mm

Otwór: 10,5 mmm

- 5060020040
- 5020040R

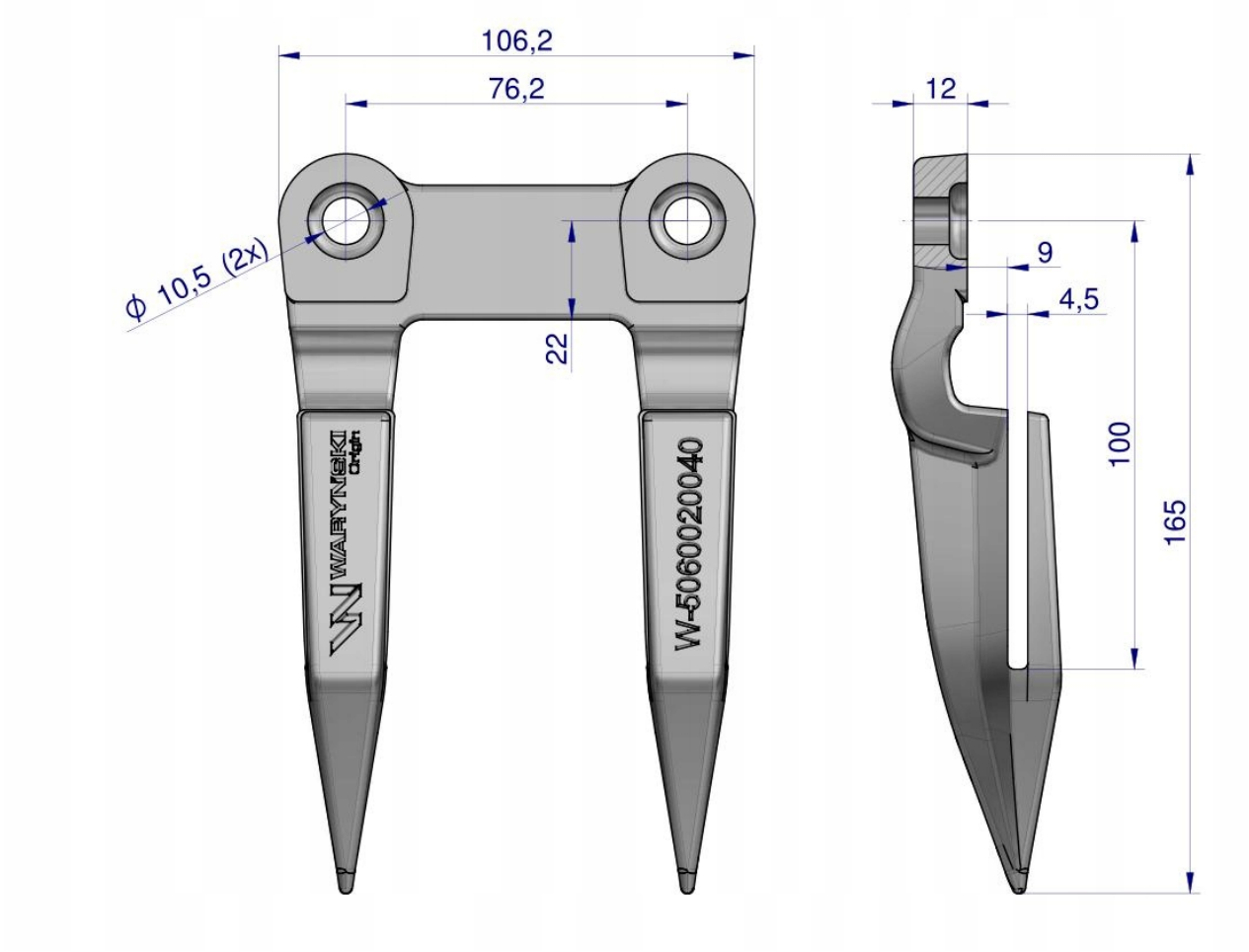
106,2
76,2
12
ϕ 10,5 (2x)
22
9
4,5
100
165
WARYŃSKI
W-5060020040



Aukcja dotyczy 1 szt.